OMAL AUTOMATION

EMPOWERED PERFORMANCE

HERCULES

CATALOGUE

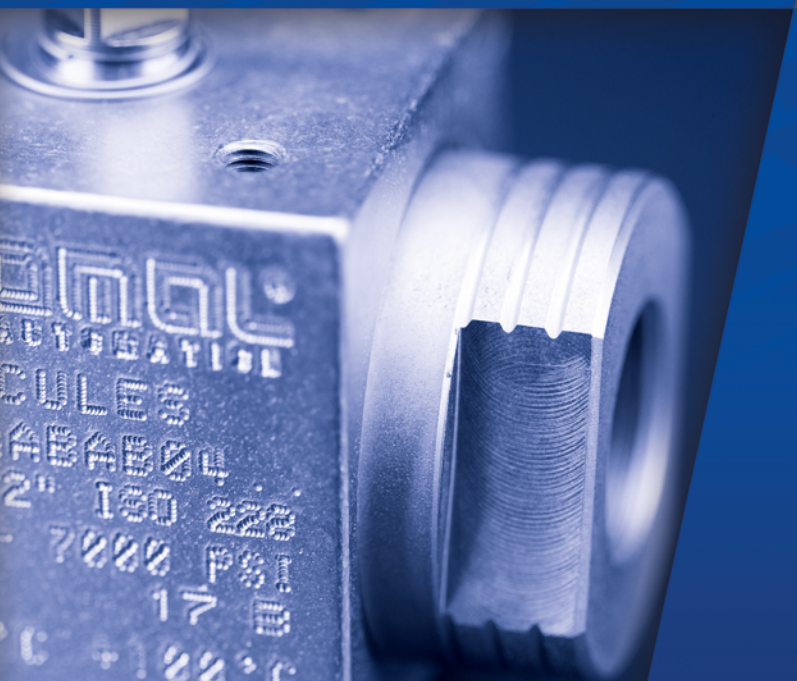

www.omal.com

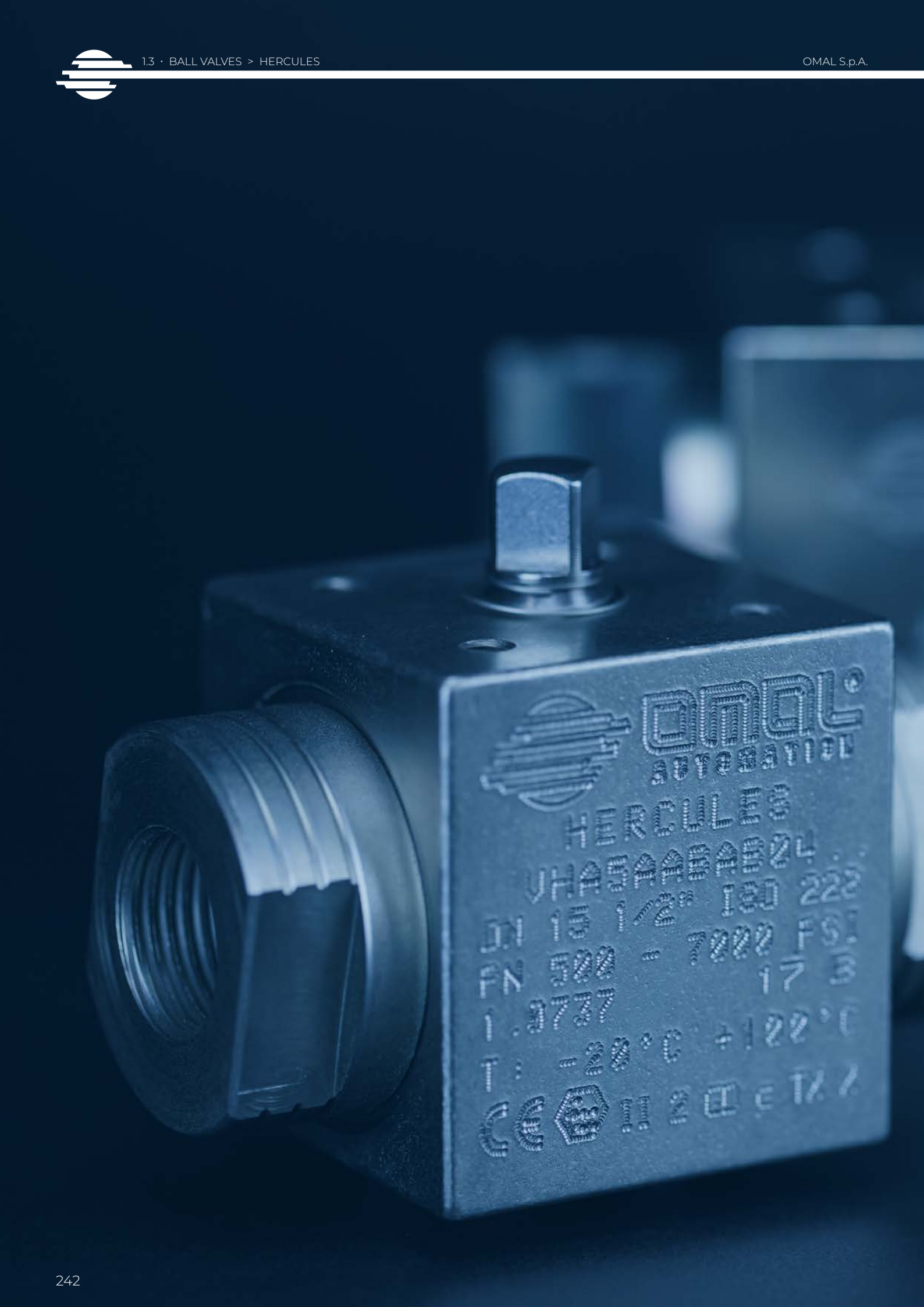
OMAL
AUTOMATICS
HERCULES
DN 15 1/2" ISO 228
PN 500 - 7000 PSI
1.3737
T: -20°C +100°C

1.3

HERCULES

HERCULES ALTA CICLICITÀ *HIGH CYCLE*

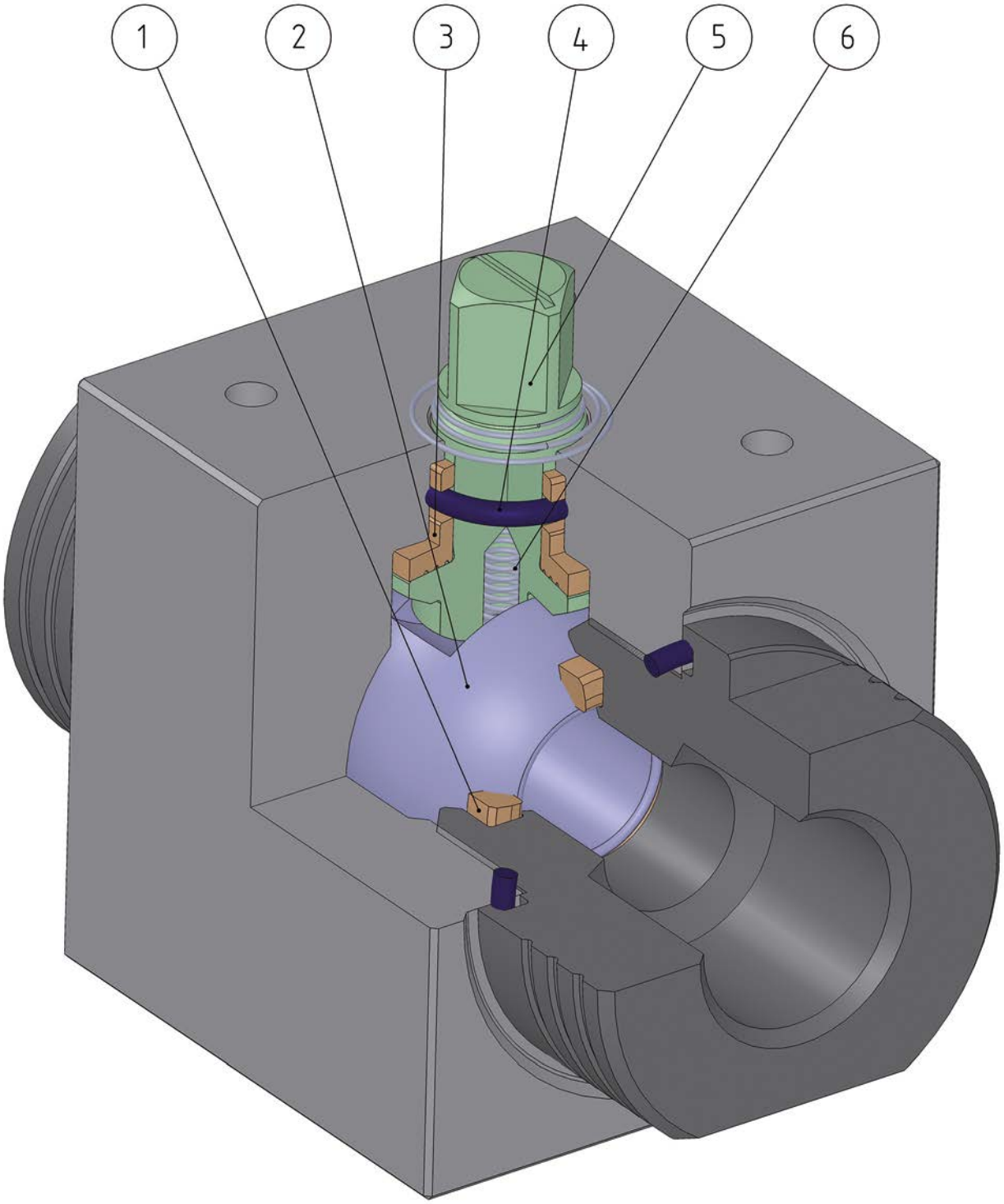

FEATURES & BENEFITS

1	Tenuta in "EXTREME"** *Seat in "EXTREME"***	Minor usura rispetto a tenute non modificate *Less wear comparing with not modify seat*
		Elevata resistenza alla sollecitazione *High resistance to stress*
2	Sfera in acciaio inossidable con rivestimento in Cromo Duro da 40µm *Stainless steel ball, coated with 40µm Hard Chrome*	Maggior tenuta nel tempo grazie alla bassa usura della sfera *Longer seal life due to the low wear of the ball*
3	Supporto stelo in "POWERAMMIDE"* *"POWERAMMIDE"* stem bush*	Si ha un perfetto allineamento dell'albero sul corpo e si evitano oscillazioni con alte pressioni *It grants a perfect alignment of the shaft on the body and prevents oscillations with high pressure*
		Nessuna possibilità di grippaggio *No seizing*
		Elevato numero di azionamenti *High number of cycles*
4	O-ring in elastomero da 90 Shore A *Elastomer O-Ring with a hardness of 90 Shore A*	Nessun deperimento dovuto ad azionamenti estremamente veloci *No deterioration with quick operations*
4	O-ring a bassa permeabilità "Rapid Gas Decompression" *Low-permeability O-ring "Rapid Gas Decompression"*	Buona resistenza alla decompressione esplosiva *Good resistance to explosive decompression*
5	Stelo in 17-4 PH H900 *Stem in 17-4 PH H900*	Maggior resistenza meccanica di circa 5 volte rispetto ad un classico 316 S.S. *Increased mechanical strenght about 5 times more compared to a standard 316 S.S.*
5	Rullatura stelo *Shaft rolling*	Minor usura delle guarnizioni grazie alla bassa rugosità (0,4 micron Ra) dello stelo che facilita lo scorrimento *Less wear of the seals due to the low roughness (0,4 micron Ra) which facilitate the sliding of the shaft*
6	Antistatic device (continuità elettrica tra sfera, stelo e corpo) *Antistatic device (electrical continuity between ball, stem and body)*	Si evitano cariche elettrostatiche che potrebbero essere causa d'innesco in ambienti infiammabili e/o esplosivi *Static electricity is avoided which can cause sparks and fire in an inflammable/explosive environment*
		Sicurezza garantita del contatto durante tutta la vita della valvola *Contact safety throughout the entire life of the valve*
	Fire safe design *Fire safe design*	Garantisce la tenuta della valvola anche in caso di incendio *Guarantees the tightness of the valve also in case of fire*
	Certificato ATEX *Atex Certificate*	Ne consente l'installazione in presenza di ambiente potenzialmente esplosivo *Installation is possible in a potential explosive environment*
	Certificato fino a SIL 3 *UP to SIL 3 certified*	Elevato livello di sicurezza funzionale *Guarantee of the high level of functional safety*

*Blend di tecnopolimeri e di cariche aramidiche **Blend of polymers and aramid filler*
** Poliammide aromatica a catena lunga ***Aromatic polyamide long chemical structure*

HERCULES

ALTA PRESSIONE - ALTA CICLICITÀ **ACCIAIO AL CARBONIO**

HIGH PRESSURE - HIGH CYCLE ***CARBON STEEL***

CARATTERISTICHE GENERALI: • Estremità filettate EN ISO 228 o NPT. • Temperatura di utilizzo: da -20°C a +100°C con Oring in NBR; da -20°C a +160°C con Oring in FKM (a richiesta). • Pressione di utilizzo: PN500/7000 psi DN6, DN8, DN10, DN15; PN400/6000 psi DN20 e DN25; • Fluido intercettato: fluidi autolubrificanti (liquidi e gassosi), purché compatibili con i materiali costruttivi. Per fluidi non-autolubrificanti (acqua, …) o altre applicazioni rivolgersi all'ufficio commerciale. • Antistatic device. • Fire safe design.	***GENERAL FEATURES:*** • *Ends: Threaded ends EN ISO 228 o NPT.* • *Working temperature:-*from -20°C to +100° with NBR Oring; from -20°C to +160°C with FKM Oring (on request). • *Working pressure: DN6, DN8, DN10, DN15 PN500/7000 psi;* *DN20 e DN25 PN400/6000 psi;* • *Working media: self-lubricating fluids (liquid and gaseous), provided they are compatible with the construction materials. For non-self-lubricating fluids (water, …) or other applications, contact our sales department.* • *Antistatic device.* • *Fire safe design.*
ESECUZIONI SPECIALI A RICHIESTA: • Per altre applicazioni consultare il nostro ufficio commerciale.	***SPECIAL EXECUTION ON REQUEST:*** • *For other applications, please contact our sales department.*
CERTIFICAZIONI: • Versione ATEX in conformità alla Direttiva Europea 2014/34/UE. • Certificato ATEX a richiesta. • Livello di sicurezza funzionale fino a SIL 3 in accordo a IEC 61508. • Conforme alla Direttiva Europea 2014/68/UE PED.	***CERTIFICATIONS:*** • *ATEX version in conformity with European Directive 2014/34/EU.* • *ATEX certificate on request.* • *Safety integrity level up to SIL 3 according to the IEC 61508.* • *In compliance with European Directive 2014/68/EU PED.*

DIAGRAMMA PRESSIONE/TEMPERATURA *PRESSURE/TEMPERATURE DIAGRAM*

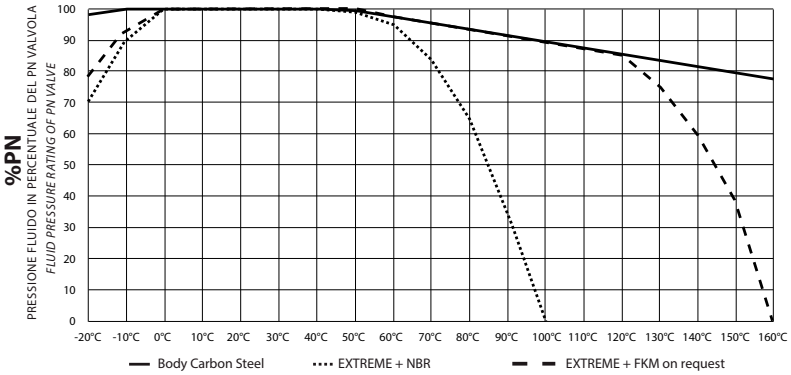

DN6, DN8, DN10, DN15	PN500/7000 psi
DN20 e DN25	PN400/6000 psi

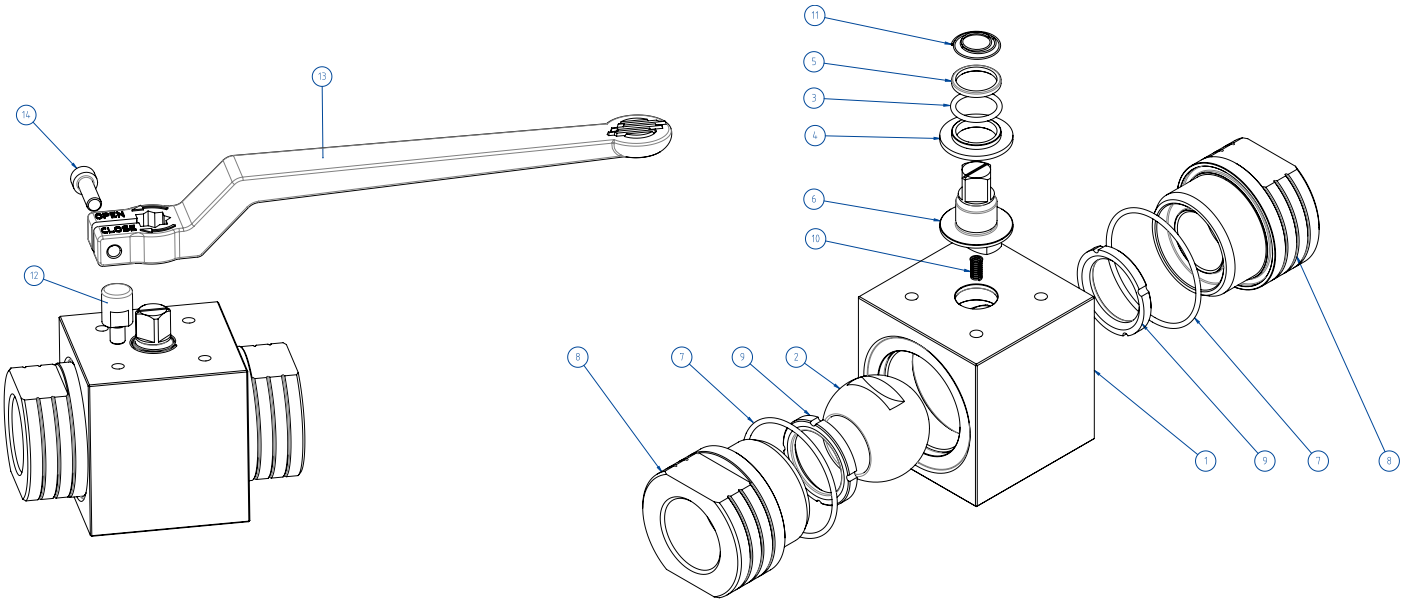

MATERIALI *MATERIALS*		
1	Corpo *Body*	≤DN25: 1.0737 (11SMnPb37);
2	Sfera *Ball*	A217 CA15 / A479 tp. 410 / A182 F6A + *Hard chromium plated*
3*	O-ring	NBR (*FKM on request*)
4*	Bussola inferiore *Lower bush*	POWERAMMIDE blend di tecnopolimeri e di cariche aramidiche - *Blend of polymers and aramid filler*
5*	Bussola superiore *Upper bush*	POWERAMMIDE blend di tecnopolimeri e di cariche aramidiche - *Blend of polymers and aramid filler*
6	Stelo *Stem*	A564 Tp 630 (17-4 PH)
7*	O-ring	NBR (*FKM on request*)
8	Manicotto *Ends*	≤DN25: 1.0737 (11SMnPb37) / ASTM A350 LF2;
9*	Seggio *Seats*	EXTREME poliammide aromatica a catena lunga - *Aromatic polyamide long chemical structure*
10	Molla antistatic device *Antistatic device spring*	1.4310 - X12CrNi17-7
11	Molla antistatic device superiore *Upper antistatic device spring*	1.4310 - X12CrNi17-7
12**	Fermo *Holder screw*	X5CrNiMo1713 - 316 S.S.
13**	Leva *Lever*	EN AB 46100 - AL SI 11 CU (FE) Verniciata - *Painted*
14**	Vite *Screw*	A2 - 70

* Componenti kit di guarnizioni *Seals kit components*
** Componenti dei kit leva *Lever kit components*

COPPIE DI SPUNTO in Nm *BREAKAWAY TORQUES Nm*

PN \ Size	DN 6 1/8"	DN8 1/4"	DN 10 3/8"	DN 15 1/2"	DN 20 3/4"	DN 25 1"
PN 500 bar	10		18	20		
PN 400 bar					31	40

I valori della coppia in Nm possono variare in funzione della temperatura e del fluido. Considerare un fattore di sicurezza pari a 1.4.
Torque can vary depending on temperature and type of fluid, a safety factor 1.4 must be applied.

PORTATA KV m^3/h *FLOW RATE KV m^3/h*

KV m^3/h	5,2	11	20	60	100

Il valore Kv è il valore di portata in m^3/h (con acqua a 15°C) che provoca la caduta di pressione di 1 bar
Kv is the coefficient, expressed in m^3/h (with water at 15°C) causing a pressure loss of 1 bar.

HERCULES - ALTA CICLICITÀ *HIGH CYCLE*
ACCIAIO AL CARBONIO *CARBON STEEL*
ASSE LIBERO E CON LEVA *FREE SHAFT AND WITH LEVER*

		ASSE LIBERO *FREE SHAFT*		CON LEVA *WITH LEVER*				
MISURA *SIZE* DN [mm]	[inch]	Asse libero - ISO228 *Free shaft - ISO228*	Asse libero - NPT *Free shaft - NPT*	Con leva - ISO228 *With lever - ISO228*	Con leva - NPT *With lever - NPT*	Kit leva *Lever kit*	Kg	Kit guarnizioni -Vers. STD *Seals Kit - STD version*
DN 6	1/8"	VHA5AABAB01	VHA5AABAB41	LHA5AABAB01	LHA5AABAB41	KLVVH501	0,32	KGBVHPV01D
DN 8	1/4"	VHA5AABAB02	VHA5AABAB42	LHA5AABAB02	LHA5AABAB42	KLVVH501	0,31	KGBVHPV01D
DN 10	3/8"	VHA5BABAB03	VHA5BABAB43	LHA5BABAB03	LHA5BABAB43	KLVVH503	0,76	KGBVHPV03N
DN 15	1/2"	VHA5BABAB04	VHA5BABAB44	LHA5BABAB04	LHA5BABAB44	KLVVH503	1,10	KGBVHPV04N
DN 20	3/4"	VHA5BABAB05	VHA5BABAB45	LHA5BABAB05	LHA5BABAB45	KLVVH505	1,46	KGBVHPV05N
DN 25	1"	VHA5BABAB06	VHA5BABAB46	LHA5BABAB06	LHA5BABAB46	KLVVH505	2,30	KGBVHPV06N

A = Versione standard con O-ring in NBR. *Standard line with NBR O-ring.*
V = Con O-ring in FKM a richiesta. *With FKM O-ring on request.*

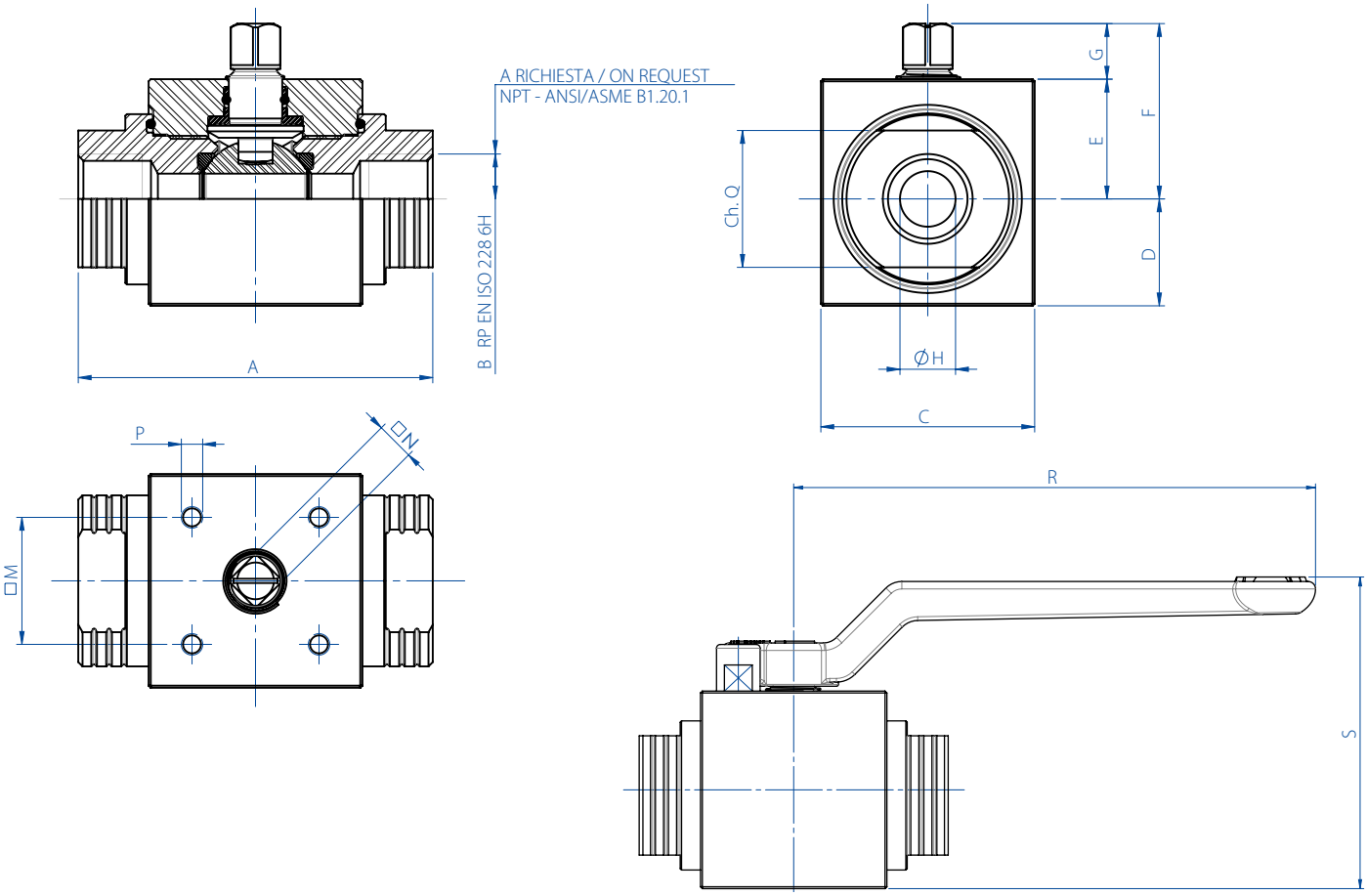

DIMENSIONI *DIMENSIONS*

MISURA *SIZE* DN [mm]	[inch]	A	B	C	D	E	F	G	ØH	Ch.Q	□M	□N	P	R	S
DN 6	1/8"	69	1/8"	30	13	17	27	10	6	19	21x30	6	M5	103,5	56,1
DN 8	1/4"	69	1/4"	30	13	17	27	10	6	19	21x30	6	M5	103,5	56,1
DN 10	3/8"	72	3/8"	45	19,7	25,3	38,3	13	9	24	29,7 (F04)	9	M5	140	75,5
DN 15	1/2"	83	1/2"	50	25	28	41	13	13	32	29,7 (F04)	9	M5	140	83,6
DN 20	3/4"	95	3/4"	55	27,5	31	46	15	19	37	35,36 (F05)	11	M6	212	94,8
DN 25	1"	113	1"	65	32,5	35	50	15	25	45	35,36 (F05)	11	M6	212	103,8

HERCULES - ALTA CICLICITÀ *HIGH CYCLE*
ACCIAIO AL CARBONIO *CARBON STEEL*
CON ATTUATORE *WITH ACTUATOR*

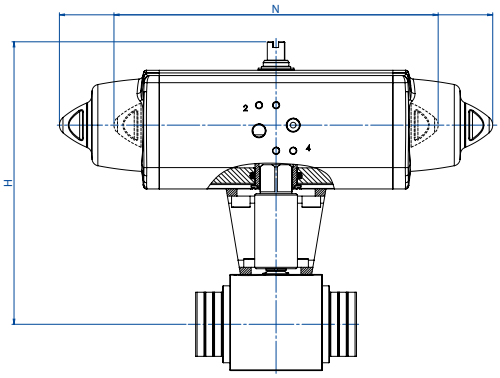

CON ATTUATORE PNEUMATICO DOPPIO EFFETTO
WITH DOUBLE ACTING PNEUMATIC ACTUATOR

MISURA *SIZE* DN [mm]	[inch]	CODICE ARTICOLO - versione EN ISO 228 *ITEM CODE - EN ISO 228 version*	CODICE ARTICOLO - versione NPT *ITEM CODE - NPT version*	ATTUATORE *ACTUATOR*	KIT montaggio *Mounting KIT*	N [mm]	H [mm]	Kg
DN 06	1/8"	DHA5AABAB01AFBA0	DHA5AABAB41AFBA0	DAN0015411S	KCNAADD5401	159,0	139,2	1,5
DN 08	1/4"	DHA5AABAB02AFBA0	DHA5AABAB42AFBA0	DAN0015411S	KCNAADD5401	159,0	139,2	1,5
DN 10	3/8"	DHA5BABAB03AFCA0	DHA5BABAB43AFCA0	DAN0030411S	KCNBCDD5403	174,2	164,5	2,4
DN 15	1/2"	DHA5BABAB04AFDA0	DHA5BABAB44AFDA0	DAN0045412S	KCNBCDD5403	188,5	175,5	2,9
DN 20	3/4"	DHA5BABAB05AFEA0	DHA5BABAB45AFEA0	DAN0060412S	KCNCCDD5405	198,0	185,4	3,8
DN 25	1"	DHA5BABAB06AFGA0	DHA5BABAB46AFGA0	DAN0106411S	KCNCCDD5409	237,0	205,3	5,6

A = Versione standard con O-ring in NBR. *Standard line with NBR O-ring.*
V = Con O-ring in FKM a richiesta. *With FKM O-ring on request.*

CON ATTUATORE PNEUMATICO SEMPLICE EFFETTO
WITH SPRING RETURN PNEUMATIC ACTUATOR

MISURA *SIZE* DN [mm]	[inch]	CODICE ARTICOLO - versione EN ISO 228 *ITEM CODE - EN ISO 228 version*	CODICE ARTICOLO - versione NPT *ITEM CODE - NPT version*	ATTUATORE *ACTUATOR*	KIT montaggio *Mounting KIT*	N [mm]	H [mm]	Kg
DN 06	1/8"	SHA5AABAB01AFCA0	SHA5AABAB41AFCA0	SRN0015401S	KCNAADD5401	233,2	146,2	1,9
DN 08	1/4"	SHA5AABAB02AFCA0	SHA5AABAB42AFCA0	SRN0015401S	KCNAADD5401	233,2	146,9	1,9
DN 10	3/8"	SHA5BABAB03AFEA0	SHA5BABAB43AFEA0	SRN0030402S	KCNBCDD5408	258,8	175,7	3,4
DN 15	1/2"	SHA5BABAB04AFGA0	SHA5BABAB44AFGA0	SRN0053401S	KCNBCDD5411	304,2	191,3	4,9
DN 20	3/4"	SHA5BABAB05AFHA0	SHA5BABAB45AFHA0	SRN0060401S	KCNCCDD5409	338,5	198,0	5,6
DN 25	1"	SHA5BABAB06AFIA0	SHA5BABAB46AFIA0	SRN0090401S	KCNCDDD5412	393,7	232,5	9,2

A = Versione standard con O-ring in NBR. *Standard line with NBR O-ring.*
V = Con O-ring in FKM a richiesta. *With FKM O-ring on request.*

Dimensionamento degli attuatori pneumatici fatto considerando una pressione minima di alimentazione pari a 5,6 barg.
Sizing of pneumatic actuators by minimum pressure rate 5,6 barg.

Versione con Attuatore Elettrico A RICHIESTA (NOTA: gli attuatori elettrici OMAL non sono disponibili in versione ATEX)
Version with Electric Actuator ON REQUEST (PLEASE NOTE: OMAL electric actuators are not available in ATEX execution)

HERCULES

ALTA PRESSIONE - ALTA CICLICITÀ **ACCIAIO INOX**

HIGH PRESSURE - HIGH CYCLE ***STAINLESS STEEL***

CARATTERISTICHE GENERALI: • Estremità filettate EN ISO 228 o NPT. • Temperatura di utilizzo: da -20°C a +100°C con Oring in NBR; da -30°C a +160°C con Oring in FKM (a richiesta). • Pressione di utilizzo: PN500/7000 psi DN6, DN8, DN10, DN15; PN400/6000 psi DN20 e DN25; • Fluido intercettato: fluidi autolubrificanti (liquidi e gassosi), purché compatibili con i materiali costruttivi. Per fluidi non-autolubrificanti (acqua, …) o altre applicazioni rivolgersi all'ufficio commerciale. • Antistatic device. • Fire safe design.	***GENERAL FEATURES:*** • *Threaded ends EN ISO 228 o NPT.* • *Working temperature: from -20°C to +100°C with NBR Oring;* *from -30°C to +160°C with FKM Oring (on request).* • *Working pressure: DN6, DN8, DN10, DN15 PN500/7000 psi;* *DN20 e DN25 PN400/6000 psi;* • *Working media: self-lubricating fluids (liquid and gaseous), provided they are compatible with the construction materials. For non-self-lubricating fluids (water, …) or other applications, contact our sales department.* • *Antistatic device.* • *Fire safe design.*
ESECUZIONI SPECIALI A RICHIESTA: • Per altre applicazioni consultare il nostro ufficio commerciale.	***SPECIAL EXECUTION ON REQUEST:*** • *For other applications, please contact our sales department.*
CERTIFICAZIONI: • Versione ATEX in conformità alla Direttiva Europea 2014/34/UE. • Certificato ATEX a richiesta. • Livello di sicurezza funzionale fino a SIL 3 in accordo a IEC 61508. • Conforme alla Direttiva Europea 2014/68/UE PED.	***CERTIFICATIONS:*** • *ATEX version in conformity with European Directive 2014/34/EU.* • *ATEX certificate on request.* • *Safety integrity level up to SIL 3 according to the IEC 61508.* • *In compliance with European Directive 2014/68/EU PED.*

DIAGRAMMA PRESSIONE/TEMPERATURA *PRESSURE/TEMPERATURE DIAGRAM*

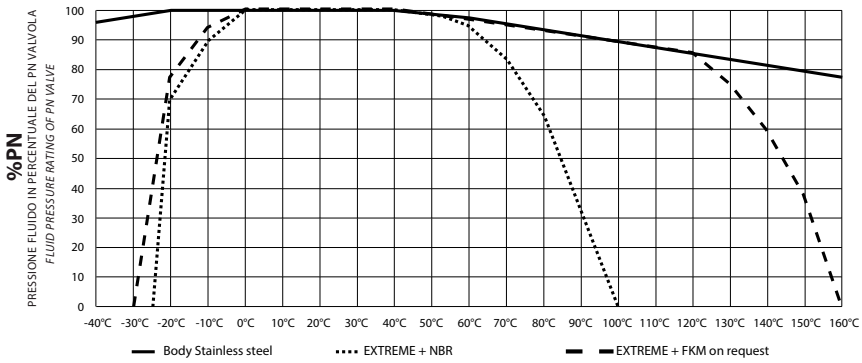

DN6, DN8, DN10, DN15	PN500/7000 psi
DN20 e DN25	PN400/6000 psi

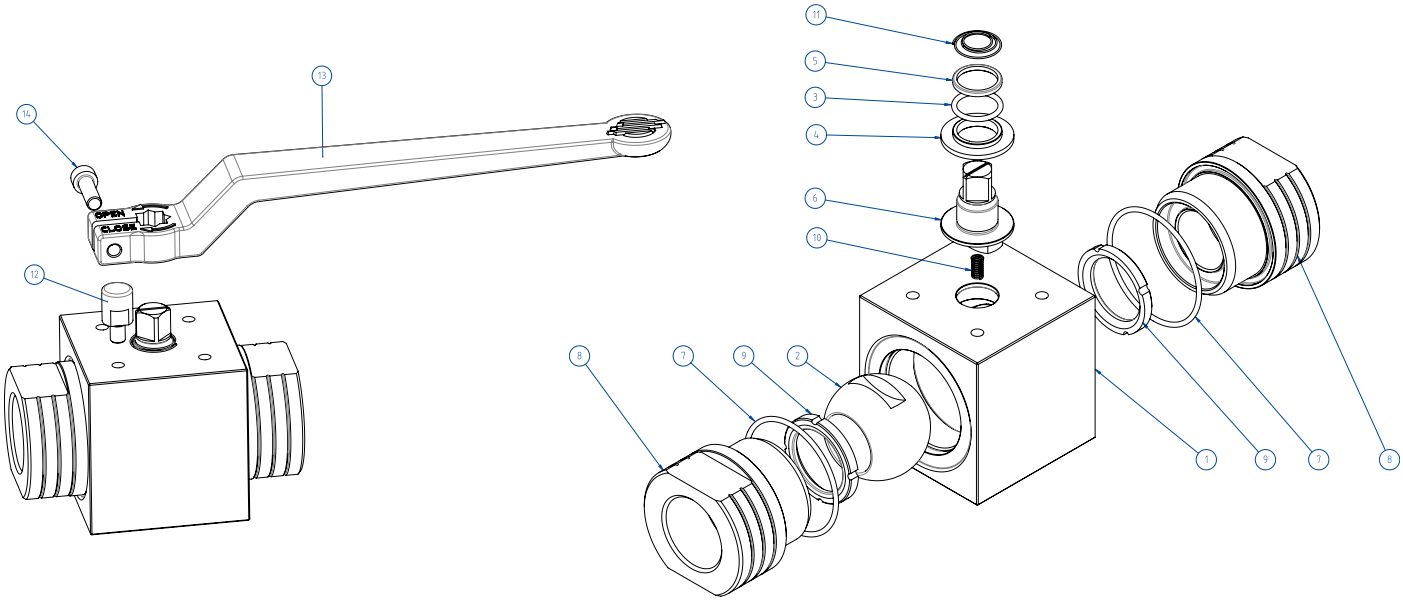

MATERIALI *MATERIALS*		
1	Corpo *Body*	Inox 1.4401 / X5CrNiMo17-12-2 / A182 F316 / A479 tp. 316
2	Sfera *Ball*	A217 CA15 / A479 tp. 410 / A182 F6A + *Hard chromium plated*
3*	O-ring	NBR (*FKM on request*)
4*	Bussola inferiore *Lower bush*	POWERAMMIDE blend di tecnopolimeri e di cariche aramidiche - *Blend of polymers and aramid filler*
5*	Bussola superiore *Upper bush*	POWERAMMIDE blend di tecnopolimeri e di cariche aramidiche - *Blend of polymers and aramid filler*
6	Stelo *Stem*	A564 Tp 630 (17-4 PH)
7*	O-ring	NBR (*FKM on request*)
8	Manicotto *Ends*	Inox 1.4401 / X5CrNiMo17-12-2 / A182 F316 / A479 tp. 316
9*	Seggio *Seats*	EXTREME poliammide aromatica a catena lunga - *Aromatic polyamide long chemical structure*
10	Molla antistatic device *Antistatic device spring*	1.4310 - X12CrNi17-7
11	Molla antistatic device superiore *Upper antistatic device spring*	1.4310 - X12CrNi17-7
12**	Fermo *Holder screw*	X5CrNiMo1713 - 316 S.S.
13**	Leva *Lever*	EN AB 46100 - AL SI 11 CU (FE) Nichelata - *Nichel coated*
14**	Vite *Screw*	A2 - 70

* Componenti kit di guarnizioni *Seals kit components*
*** Componenti del kit leva *Lever kit components*

COPPIE DI SPUNTO in Nm *BREAKAWAY TORQUES Nm*

PN / *Size*	DN 6 1/8"	DN 8 1/4"	DN 10 3/8"	DN 15 1/2"	DN 20 3/4"	DN 25 1"
PN 500 bar	10		18	20		
PN 400 bar					31	40

I valori della coppia in Nm possono variare in funzione della temperatura e del fluido. Considerare un fattore di sicurezza pari a 1.4.
Torque can vary depending on temperature and type of fluid, a safety factor 1.4 must be applied.

PORTATA KV m^3/h *FLOW RATE KV m^3/h*

KV m^3/h	5,2	11	20	60	100

Il valore Kv è il valore di portata in m^3/h (con acqua a 15°C) che provoca la caduta di pressione di 1 bar
Kv is the coefficient, expressed in m^3/h (with water at 15°C) causing a pressure loss of 1 bar.

HERCULES - ALTA CICLICITÀ *HIGH CYCLE*
ACCIAIO INOX *STAINLESS STEEL*
ASSE LIBERO E CON LEVA *FREE SHAFT AND WITH LEVER*

		ASSE LIBERO *FREE SHAFT*		CON LEVA *WITH LEVER*				
MISURA *SIZE* DN [mm]	[inch]	Asse libero - ISO228 *Free shaft - ISO228*	Asse libero - NPT *Free shaft - NPT*	Con leva - ISO228 *With lever - ISO228*	Con leva - NPT *With lever - NPT*	Kit leva *Lever kit*	Kg	Kit guarnizioni -Vers. STD *Seals Kit - STD version*
DN 6	1/8"	VHA4AABAB01	VHA4AABAB41	LHA4AABAB01	LHA4AABAB41	KLVVH401	0,32	KGBVHPV01D
DN 8	1/4"	VHA4AABAB02	VHA4AABAB42	LHA4AABAB02	LHA4AABAB42	KLVVH401	0,31	KGBVHPV01D
DN 10	3/8"	VHA4BABAB03	VHA4BABAB43	LHA4BABAB03	LHA4BABAB43	KLVVH403	0,76	KGBVHPV03N
DN 15	1/2"	VHA4BABAB04	VHA4BABAB44	LHA4BABAB04	LHA4BABAB44	KLVVH403	1,10	KGBVHPV04N
DN 20	3/4"	VHA4BABAB05	VHA4BABAB45	LHA4BABAB05	LHA4BABAB45	KLVVH405	1,46	KGBVHPV05N
DN 25	1"	VHA4BABAB06	VHA4BABAB46	LHA4BABAB06	LHA4BABAB46	KLVVH405	2,30	KGBVHPV06N

A = Versione standard con O-ring in NBR. *Standard line with NBR O-ring.*
V = Con O-ring in FKM a richiesta. *With FKM O-ring on request.*

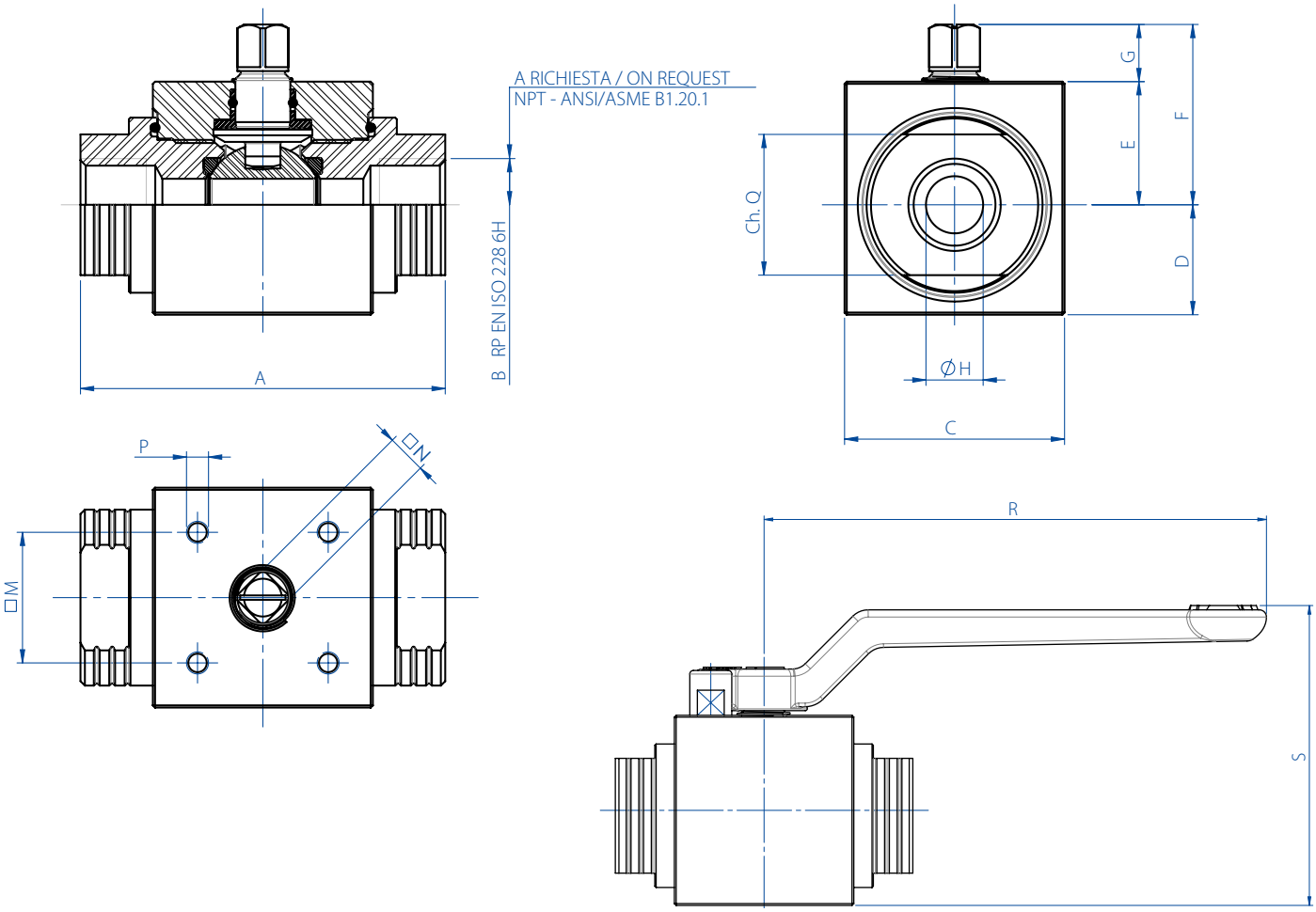

DIMENSIONI *DIMENSIONS*

MISURA *SIZE* DN [mm]	[inch]	A	B	C	D	E	F	G	ØH	Ch.Q	□M	□N	P	R	S
DN 6	1/8"	69	1/8"	30	13	17	27	10	6	19	21x30	6	M5	103,5	56,1
DN 8	1/4"	69	1/4"	30	13	17	27	10	6	19	21x30	6	M5	103,5	56,1
DN 10	3/8"	72	3/8"	45	19,7	25,3	38,3	13	9	24	29,7 (F04)	9	M5	140	75,5
DN 15	1/2"	83	1/2"	50	25	28	41	13	13	32	29,7 (F04)	9	M5	140	83,6
DN 20	3/4"	95	3/4"	55	27,5	31	46	15	19	37	35,36 (F05)	11	M6	212	94,8
DN 25	1"	113	1"	65	32,5	35	50	15	25	45	35,36 (F05)	11	M6	212	103,8

HERCULES - ALTA CICLICITÀ *HIGH CYCLE*
ACCIAIO INOX *STAINLESS STEEL*
CON ATTUATORE *WITH ACTUATOR*

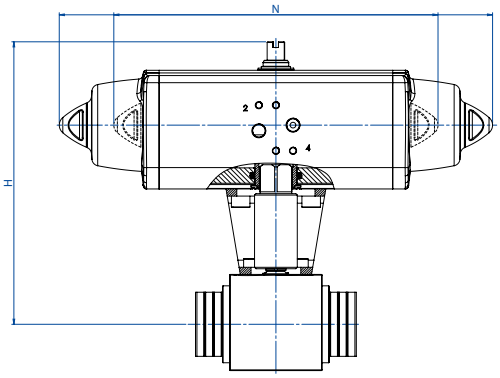

CON ATTUATORE PNEUMATICO DOPPIO EFFETTO
WITH DOUBLE ACTING PNEUMATIC ACTUATOR

MISURA *SIZE* DN [mm]	[inch]	CODICE ARTICOLO - versione EN ISO 228 *ITEM CODE - EN ISO 228 version*	CODICE ARTICOLO - versione NPT *ITEM CODE - NPT version*	ATTUATORE *ACTUATOR*	KIT montaggio *Mounting KIT*	N [mm]	H [mm]	Kg
DN 06	1/8"	DHA4AABAB01AFBA0	DHA4AABAB41AFBA0	DAN0015411S	KCNAADD5401	159,0	139,2	1,5
DN 08	1/4"	DHA4AABAB02AFBA0	DHA4AABAB42AFBA0	DAN0015411S	KCNAADD5401	159,0	139,2	1,5
DN 10	3/8"	DHA4BABAB03AFCA0	DHA4BABAB43AFCA0	DAN0030411S	KCNBCDD5403	174,2	164,5	2,4
DN 15	1/2"	DHA4BABAB04AFDA0	DHA4BABAB44AFDA0	DAN0045412S	KCNBCDD5403	188,5	175,5	2,9
DN 20	3/4"	DHA4BABAB05AFEA0	DHA4BABAB45AFEA0	DAN0060412S	KCNCCDD5405	198,0	185,4	3,8
DN 25	1"	DHA4BABAB06AFGA0	DHA4BABAB46AFGA0	DAN0106411S	KCNCCDD5409	237,0	205,3	5,6

A = Versione standard con O-ring in NBR. *Standard line with NBR O-ring.*
V = Con O-ring in FKM a richiesta. *With FKM O-ring on request.*

CON ATTUATORE PNEUMATICO SEMPLICE EFFETTO
WITH SPRING RETURN PNEUMATIC ACTUATOR

MISURA *SIZE* DN [mm]	[inch]	CODICE ARTICOLO - versione EN ISO 228 *ITEM CODE - EN ISO 228 version*	CODICE ARTICOLO - versione NPT *ITEM CODE - NPT version*	ATTUATORE *ACTUATOR*	KIT montaggio *Mounting KIT*	N [mm]	H [mm]	Kg
DN 06	1/8"	SHA4AABAB01AFCA0	SHA4AABAB41AFCA0	SRN0015401S	KCNAADD5401	233,2	146,2	1,9
DN 08	1/4"	SHA4AABAB02AFCA0	SHA4AABAB42AFCA0	SRN0015401S	KCNAADD5401	233,2	146,9	1,9
DN 10	3/8"	SHA4BABAB03AFEA0	SHA4BABAB43AFEA0	SRN0030402S	KCNBCDD5408	258,8	175,7	3,4
DN 15	1/2"	SHA4BABAB04AFGA0	SHA4BABAB44AFGA0	SRN0053401S	KCNBCDD5411	304,2	191,3	4,9
DN 20	3/4"	SHA4BABAB05AFHA0	SHA4BABAB45AFHA0	SRN0060401S	KCNCCDD5409	338,5	198,0	5,6
DN 25	1"	SHA4BABAB06AFIA0	SHA4BABAB46AFIA0	SRN0090401S	KCNCDDD5412	393,7	232,5	9,2

A = Versione standard con O-ring in NBR. *Standard line with NBR O-ring.*
V = Con O-ring in FKM a richiesta. *With FKM O-ring on request.*

Dimensionamento degli attuatori pneumatici fatto considerando una pressione minima di alimentazione pari a 5,6 barg.
Sizing of pneumatic actuators by minimum pressure rate 5,6 barg.

Versione con Attuatore Elettrico A RICHIESTA (NOTA: gli attuatori elettrici OMAL non sono disponibili in versione ATEX)
Version with Electric Actuator ON REQUEST (PLEASE NOTE: OMAL electric actuators are not available in ATEX execution)

HERCULES ALTA CICLICITÀ *HIGH CYCLE*
PER FLUIDI NON AUTO-LUBRIFICANTI
NON SELF-LUBRICATING MEDIA

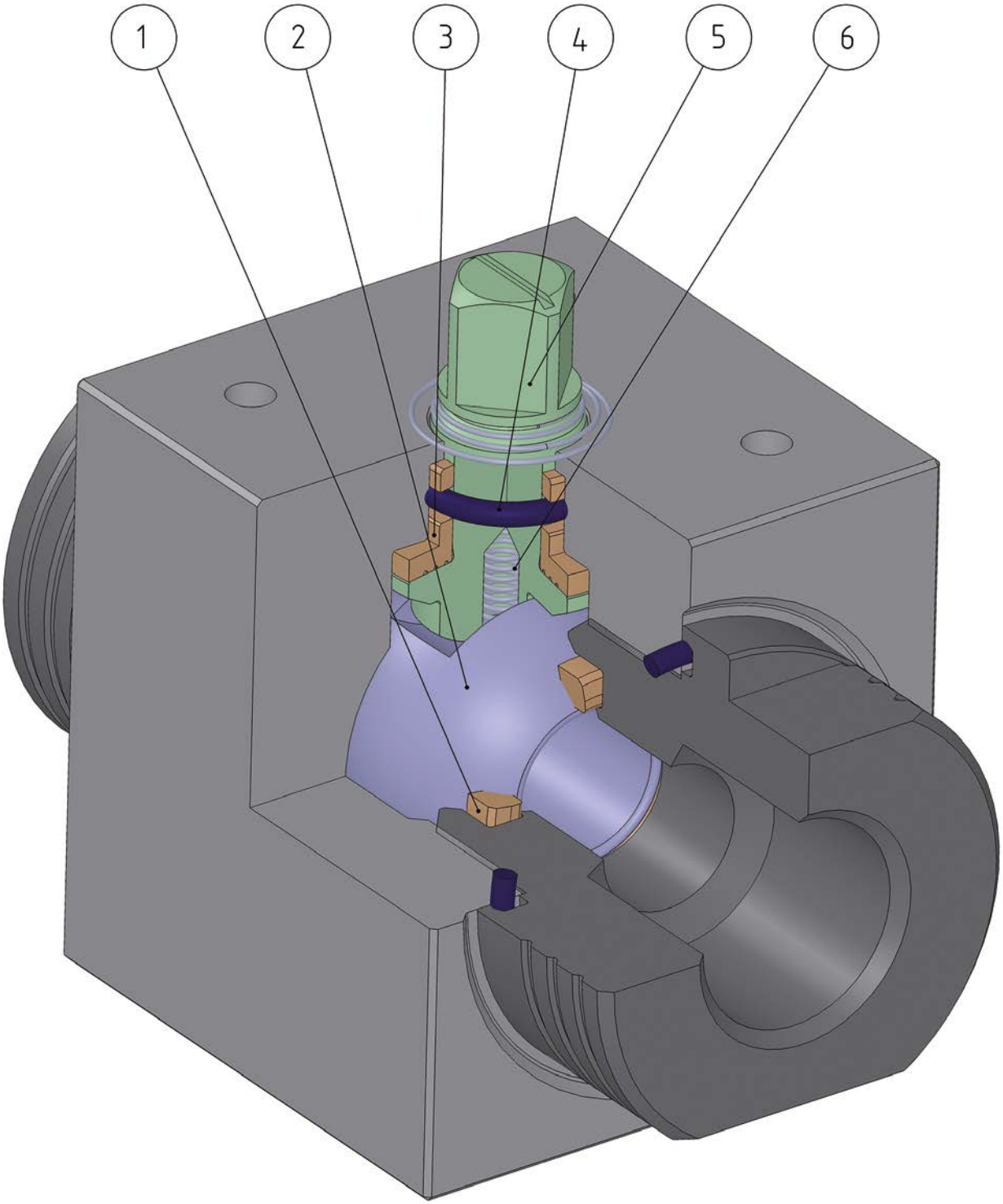

FEATURES & BENEFITS

1	Tenuta in "LUBROSEAT" *Seat in "LUBROSEAT"*	Compound di resina acetalica con additivi a proprietà autolubrificanti. *Acetal resin compound containing self-lubricating additives.*
		Ideale per intercettare fluidi non autolubrificanti. *Ideal for non-lubricating fluids.*
		Elevata resistenza alla sollecitazione. *High resistance to stress.*
2	Sfera in acciaio inossidable con rivestimento in Cromo Duro da 40µm *Stainless steel ball, coated with 40µm Hard Chrome*	Maggior tenuta nel tempo grazie alla bassa usura della sfera. *Longer seal life due to the low wear of the ball.*
3	Supporto stelo in "POWERAMMIDE" *"POWERAMMIDE"* stem bush*	Si ha un perfetto allineamento dell'albero sul corpo e si evitano oscillazioni con alte pressioni. *It grants a perfect alignment of the shaft on the body and prevents oscillations with high pressure.*
		Nessuna possibilità di grippaggio. *No seizing.*
		Elevato numero di azionamenti. *High number of cycles.*
4	O-ring in elastomero da 90 Shore A *Elastomer O-Ring with a hardness of 90 Shore A*	Nessun deperimento dovuto ad azionamenti estremamente veloci. *No deterioration with quick operations.*
4	O-ring a bassa permeabilità "Rapid Gas Decompression" *Low-permeability O-ring "Rapid Gas Decompression"*	Buona resistenza alla decompressione esplosiva. *Good resistance to explosive decompression.*
5	Stelo in 17-4 PH H900 *Stem in 17-4 PH H900*	Maggior resistenza meccanica di circa 5 volte rispetto ad un classico 316 S.S. *Increased mechanical strenght about 5 times more compared to a standard 316 S.S.*
5	Rullatura stelo *Shaft rolling*	Minor usura delle guarnizioni grazie alla bassa rugosità (0,4 micron Ra) dello stelo che facilita lo scorrimento. *Less wear of the seals due to the low roughness (0,4 micron Ra) which facilitate the sliding of the shaft.*
6	Antistatic device (continuità elettrica tra sfera, stelo e corpo) *Antistatic device (electrical continuity between ball, stem and body)*	Si evitano cariche elettrostatiche che potrebbero essere causa d'innesco in ambienti infiammabili e/o esplosivi. *Static electricity is avoided which can cause sparks and fire in an inflammable/explosive environment.*
		Sicurezza garantita del contatto durante tutta la vita della valvola. *Contact safety throughout the entire life of the valve.*
	Fire safe design *Fire safe design*	Garantisce la tenuta della valvola anche in caso di incendio. *Guarantees the tightness of the valve also in case of fire.*
	Certificato ATEX *Atex Certificate*	Ne consente l'installazione in presenza di ambiente potenzialmente esplosivo. *Installation is possible in a potential explosive environment.*
	Certificato fino a SIL 3 *UP to SIL 3 certified*	Elevato livello di sicurezza funzionale *Guarantee of the high level of functional safety*

HERCULES ALTA CICLICITÀ *HIGH CYCLE*

PER FLUIDI NON AUTO-LUBRIFICANTI *NON SELF-LUBRICATING MEDIA*

ACCIAIO AL CARBONIO *CARBON STEEL*

CARATTERISTICHE GENERALI: • Estremità filettate EN ISO 228 o NPT. • Temperatura di utilizzo: da -20°C a +80°C. • Pressioni di utilizzo: PN400/6000 psi DN10, DN15, DN20; PN320/4500 psi DN25. • Fluido intercettato: olii, prodotti petroliferi e petrolchimici, acqua e altri purchè compatibili con i materiali costruttivi. • Antistatic device. • Fire safe design.	***GENERAL FEATURES:*** • *Ends: Threaded ends EN ISO 228 or NPT.* • *Working temperature: from -20°C to +80°C.* • *Working pressure: PN400/6000 psi DN10, DN15, DN20; PN320/4500 psi DN25.* • *Working media: oils, petroleum and petrochemical products, water and other compatible with the constructive materials.* • *Antistatic device.* • *Fire safe design.*
ESECUZIONI SPECIALI A RICHIESTA: • Per altre applicazioni consultare il nostro ufficio commerciale.	***SPECIAL EXECUTION ON REQUEST:*** • *For other applications, please contact our sales department.*
CERTIFICAZIONI: • Versione ATEX in conformità alla Direttiva Europea 2014/34/UE. • Certificato ATEX a richiesta. • Livello di sicurezza funzionale fino a SIL 3 in accordo a IEC 61508. • Conforme alla Direttiva Europea 2014/68/UE PED.	***CERTIFICATIONS:*** • *ATEX version in conformity with European Directive 2014/34/EU.* • *ATEX certificate on request.* • *Safety integrity level up to SIL 3 according to the IEC 61508.* • *In compliance with European Directive 2014/68/EU PED.*

DIAGRAMMA PRESSIONE/TEMPERATURA *PRESSURE/TEMPERATURE DIAGRAM*

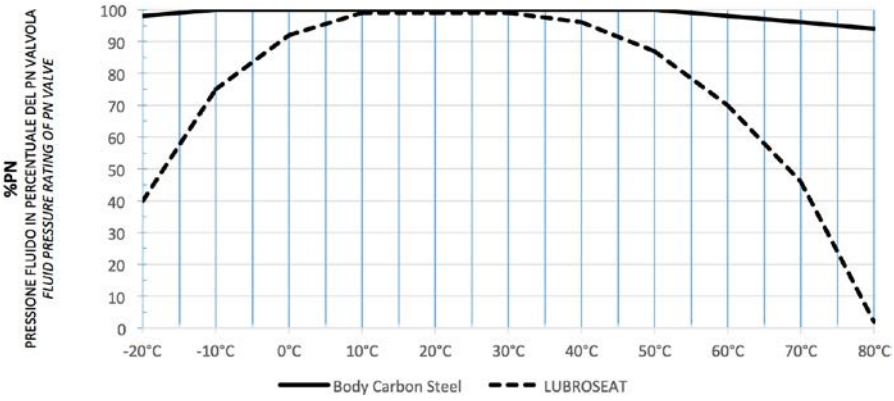

DN10, DN15, DN20	PN400/6000 psi
DN25	PN320/4500 psi

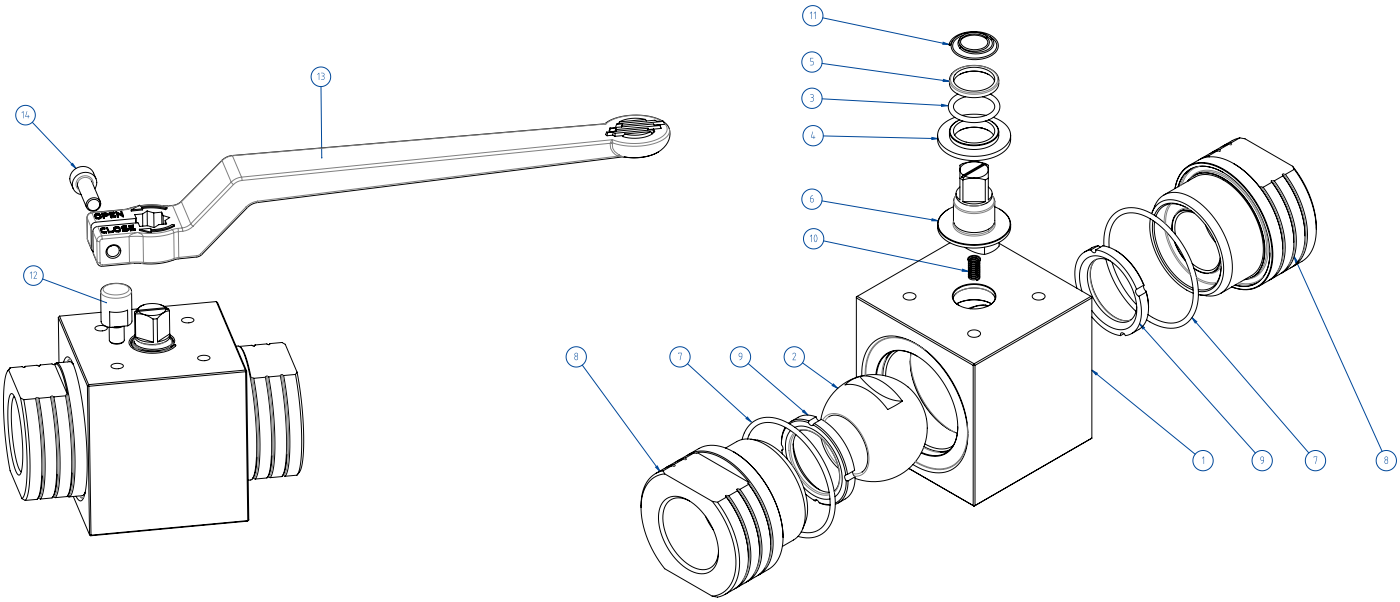

MATERIALI *MATERIALS*		
1	Corpo *Body*	≤DN25: 1.0737 (11SMnPb37);
2	Sfera *Ball*	A217 CA15 / A479 tp. 410 / A182 F6A + *Hard chromium plated*
3*	O-ring	NBR (*FKM on request*)
4*	Bussola inferiore *Lower bush*	POWERAMMIDE blend di tecnopolimeri e di cariche aramidiche - *Blend of polymers and aramid filler*
5*	Bussola superiore *Upper bush*	POWERAMMIDE blend di tecnopolimeri e di cariche aramidiche - *Blend of polymers and aramid filler*
6	Stelo *Stem*	A564 Tp 630 (17-4 PH)
7*	O-ring	NBR (*FKM on request*)
8	Manicotto *Ends*	≤DN25: 1.0737 (11SMnPb37) / ASTM A350 LF2;
9*	Seggio *Seats*	LUBROSEAT: Resina acetalica con additivi autolubrificanti. *Acetal resin with self-lubricating additives.*
10	Molla antistatic device *Antistatic device spring*	1.4310 - X12CrNi17-7
11	Molla antistatic device superiore *Upper antistatic device spring*	1.4310 - X12CrNi17-7
12**	Fermo *Holder screw*	X5CrNiMo1713 - 316 S.S.
13**	Leva *Lever*	EN AB 46100 - AL SI 11 CU (FE) Verniciata - *Painted*
14**	Vite *Screw*	A2 - 70

* Componenti kit di guarnizioni *Seals kit components*
** Componenti dei kit leva *Lever kit components*

COPPIE DI SPUNTO in Nm *BREAKAWAY TORQUES Nm*

PN / *Size*	DN 10 3/8"	DN 15 1/2"	DN 20 3/4"	DN 25 1"
PN 400 bar	20	31	40	
PN 320 bar	15	25	34	62
PN 100 bar	10	20	30	39

I valori della coppia in Nm possono variare in funzione della temperatura e del fluido. Considerare un fattore di sicurezza pari a 1.4.
Torque can vary depending on temperature and type of fluid, a safety factor 1.4 must be applied.

PORTATA KV m^3/h *FLOW RATE KV m^3/h*

KV m^3/h	11	20	60	100

Il valore Kv è il valore di portata in m^3/h (con acqua a 15°C) che provoca la caduta di pressione di 1 bar
Kv is the coefficient, expressed in m^3/h (with water at 15°C) causing a pressure loss of 1 bar.

HERCULES - ALTA CICLICITÀ *HIGH CYCLE*
FLUIDI NON AUTO-LUBRIFICANTI *NON SELF-LUBRICATING MEDIA*
ACCIAIO AL CARBONIO *CARBON STEEL*
ASSE LIBERO E CON LEVA *FREE SHAFT AND WITH LEVER*

MISURA *SIZE*		ASSE LIBERO *FREE SHAFT*		CON LEVA *WITH LEVER*				
DN [mm]	[inch]	Asse libero - ISO228 *Free shaft - ISO228*	Asse libero - NPT *Free shaft - NPT*	Con leva - ISO228 *With lever - ISO228*	Con leva - NPT *With lever - NPT*	Kit leva *Lever kit*	Kg	Kit guarnizioni *Seals Kit*
DN 10	3/8"	VHA5BABAP03	VHA5BABAP43	LHA5BABAP03	LHA5BABAP43	KLVVH503	0,76	KGBVHPV03P
DN 15	1/2"	VHA5BABAP04	VHA5BABAP44	LHA5BABAP04	LHA5BABAP44	KLVVH503	1,10	KGBVHPV04P
DN 20	3/4"	VHA5BABAP05	VHA5BABAP45	LHA5BABAP05	LHA5BABAP45	KLVVH505	1,46	KGBVHPV05P
DN 25	1"	VHA5BABAP06	VHA5BABAP46	LHA5BABAP06	LHA5BABAP46	KLVVH505	2,30	KGBVHPV06P

A = Versione standard con O-ring in NBR. *Standard line with NBR O-ring.*
V = Con O-ring in FKM a richiesta. *With FKM O-ring on request.*

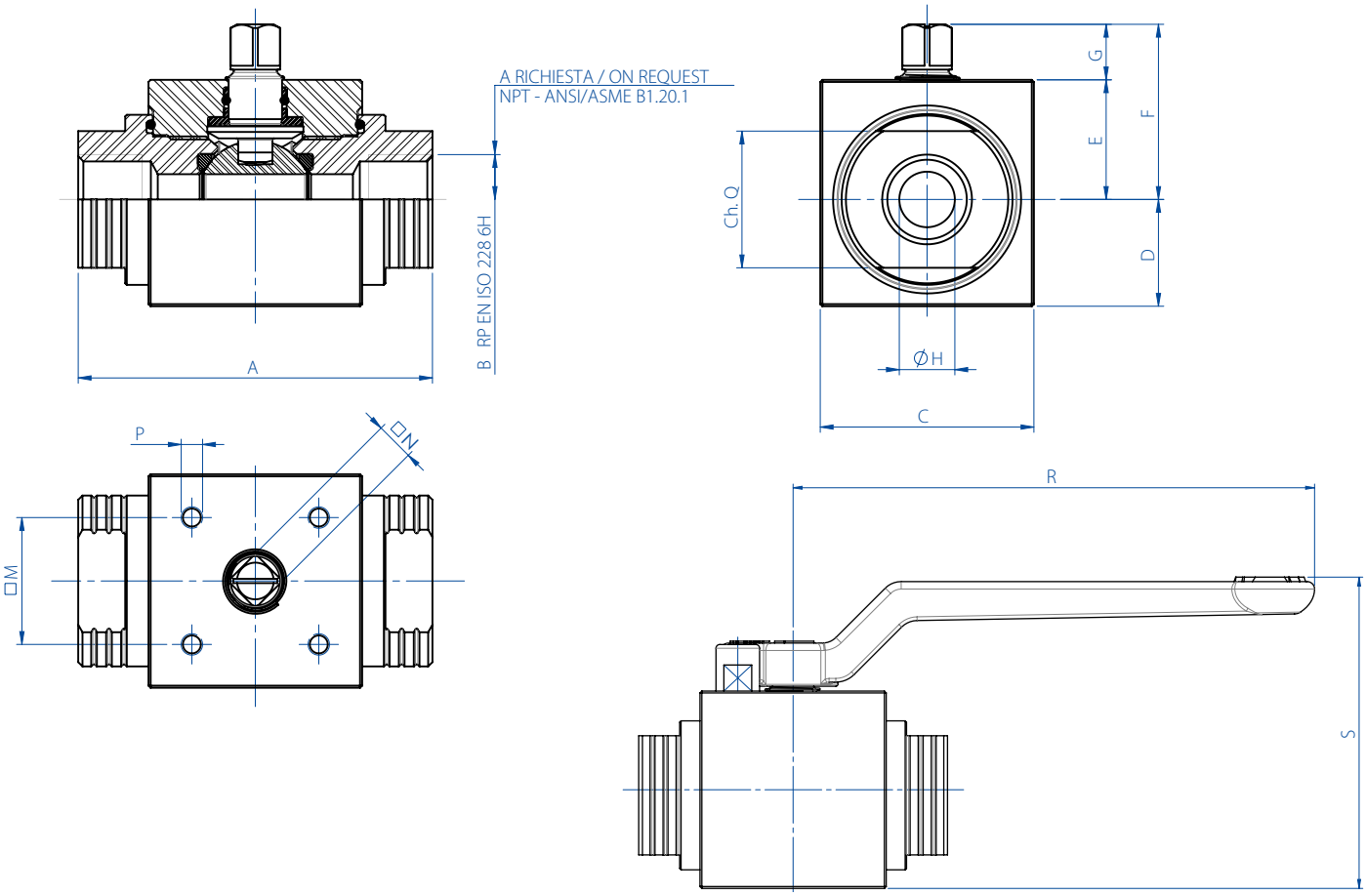

DIMENSIONI *DIMENSIONS*															
MISURA *SIZE* DN [mm]	[inch]	A	B	C	D	E	F	G	ØH	Ch.Q	□M	□N	P	R	S
DN 10	3/8"	72	3/8"	45	19,7	25,3	38,3	13	9	24	29,7 (F04)	9	M5	140	75,5
DN 15	1/2"	83	1/2"	50	25	28	41	13	13	32	29,7 (F04)	9	M5	140	83,6
DN 20	3/4"	95	3/4"	55	27,5	31	46	15	19	37	35,36 (F05)	11	M6	212	94,8
DN 25	1"	113	1"	65	32,5	35	50	15	25	45	35,36 (F05)	11	M6	212	103,8

HERCULES - ALTA CICLICITÀ *HIGH CYCLE*
FLUIDI NON AUTO-LUBRIFICANTI *NON SELF-LUBRICATING MEDIA*
ACCIAIO AL CARBONIO *CARBON STEEL*
CON ATTUATORE *WITH ACTUATOR*

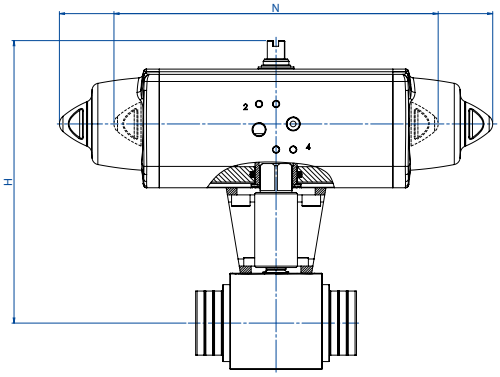

CON ATTUATORE PNEUMATICO DOPPIO EFFETTO
WITH DOUBLE ACTING PNEUMATIC ACTUATOR

MISURA *SIZE* DN [mm]	[inch]	CODICE ARTICOLO - versione EN ISO 228 *ITEM CODE - EN ISO 228 version*	CODICE ARTICOLO - versione NPT *ITEM CODE - NPT version*	ATTUATORE *ACTUATOR*	KIT montaggio *Mounting KIT*	N [mm]	H [mm]	Kg
DN 10	3/8"	DHA5BABAP03AFCA0	DHA5BABAP43AFCA0	DAN0030411S	KCNBCDD5403	174,2	164,5	2,4
DN 15	1/2"	DHA5BABAP04AFDA0	DHA5BABAP44AFDA0	DAN0045412S	KCNBCDD5403	188,5	175,5	2,9
DN 20	3/4"	DHA5BABAP05AFEA0	DHA5BABAP45AFEA0	DAN0060412S	KCNCCDD5405	198,0	185,4	3,8
DN 25	1"	DHA5BABAP06AFGA0	DHA5BABAP46AFGA0	DAN0106411S	KCNCCDD5409	237,0	205,3	5,6

A = Versione standard con O-ring in NBR. *Standard line with NBR O-ring.*
V = Con O-ring in FKM a richiesta. *With FKM O-ring on request.*

CON ATTUATORE PNEUMATICO SEMPLICE EFFETTO
WITH SPRING RETURN PNEUMATIC ACTUATOR

MISURA *SIZE* DN [mm]	[inch]	CODICE ARTICOLO - versione EN ISO 228 *ITEM CODE - EN ISO 228 version*	CODICE ARTICOLO - versione NPT *ITEM CODE - NPT version*	ATTUATORE *ACTUATOR*	KIT montaggio *Mounting KIT*	N [mm]	H [mm]	Kg
DN 10	3/8"	SHA5BABAP03AFEA0	SHA5BABAP43AFEA0	SRN0030402S	KCNBCDD5408	258,8	175,7	3,4
DN 15	1/2"	SHA5BABAP04AFGA0	SHA5BABAP44AFGA0	SRN0053401S	KCNBCDD5411	304,2	191,3	4,9
DN 20	3/4"	SHA5BABAP05AFHA0	SHA5BABAP45AFHA0	SRN0060401S	KCNCCDD5409	338,5	198,0	5,6
DN 25	1"	SHA5BABAP06AFIA0	SHA5BABAP46AFIA0	SRN0090401S	KCNCDDD5412	393,7	232,5	9,2

A = Versione standard con O-ring in NBR. *Standard line with NBR O-ring.*
V = Con O-ring in FKM a richiesta. *With FKM O-ring on request.*

Dimensionamento degli attuatori pneumatici fatto considerando una pressione minima di alimentazione pari a 5,6 barg.
Sizing of pneumatic actuators by minimum pressure rate 5,6 barg.

Versione con Attuatore Elettrico A RICHIESTA (NOTA: gli attuatori elettrici OMAL non sono disponibili in versione ATEX)
Version with Electric Actuator ON REQUEST (PLEASE NOTE: OMAL electric actuators are not available in ATEX execution)

HERCULES ALTA CICLICITÀ *HIGH CYCLE*

PER FLUIDI NON AUTO-LUBRIFICANTI *NON SELF-LUBRICATING MEDIA*

ACCIAIO INOX *STAINLESS STEEL*

CARATTERISTICHE GENERALI: • Estremità filettate EN ISO 228 o NPT. • Temperatura di utilizzo: da -20°C a +80°C. • Pressioni di utilizzo: PN400/6000 psi DN10, DN15, DN20; PN320/4500 psi DN25. • Fluido intercettato: olii, prodotti petroliferi e petrolchimici, acqua e altri purchè compatibili con i materiali costruttivi. • Antistatic device. • Fire safe design.	***GENERAL FEATURES:*** • *Ends: Threaded ends EN ISO 228 or NPT.* • *Working temperature: from -20°C to +80°C.* • *Working pressure: PN400/6000 psi DN10, DN15, DN20; PN320/4500 psi DN25.* • *Working media: oils, petroleum and petrochemical products, water and other compatible with the constructive materials.* • *Antistatic device.* • *Fire safe design.*
ESECUZIONI SPECIALI A RICHIESTA: • Per altre applicazioni consultare il nostro ufficio commerciale.	***SPECIAL EXECUTION ON REQUEST:*** • *For other applications, please contact our sales department.*
CERTIFICAZIONI: • Versione ATEX in conformità alla Direttiva Europea 2014/34/UE. • Certificato ATEX a richiesta. • Livello di sicurezza funzionale fino a SIL 3 in accordo a IEC 61508. • Conforme alla Direttiva Europea 2014/68/UE PED.	***CERTIFICATIONS:*** • *ATEX version in conformity with European Directive 2014/34/EU.* • *ATEX certificate on request.* • *Safety integrity level up to SIL 3 according to the IEC 61508.* • *In compliance with European Directive 2014/68/EU PED.*

DIAGRAMMA PRESSIONE/TEMPERATURA *PRESSURE/TEMPERATURE DIAGRAM*

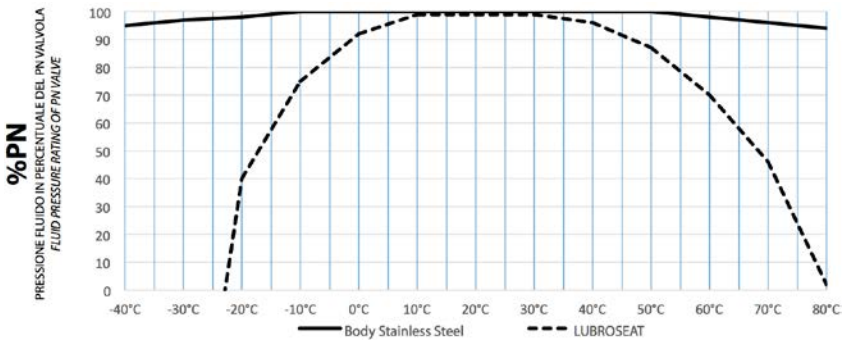

DN10, DN15, DN20	PN400/6000 psi
DN25	PN320/4500 psi

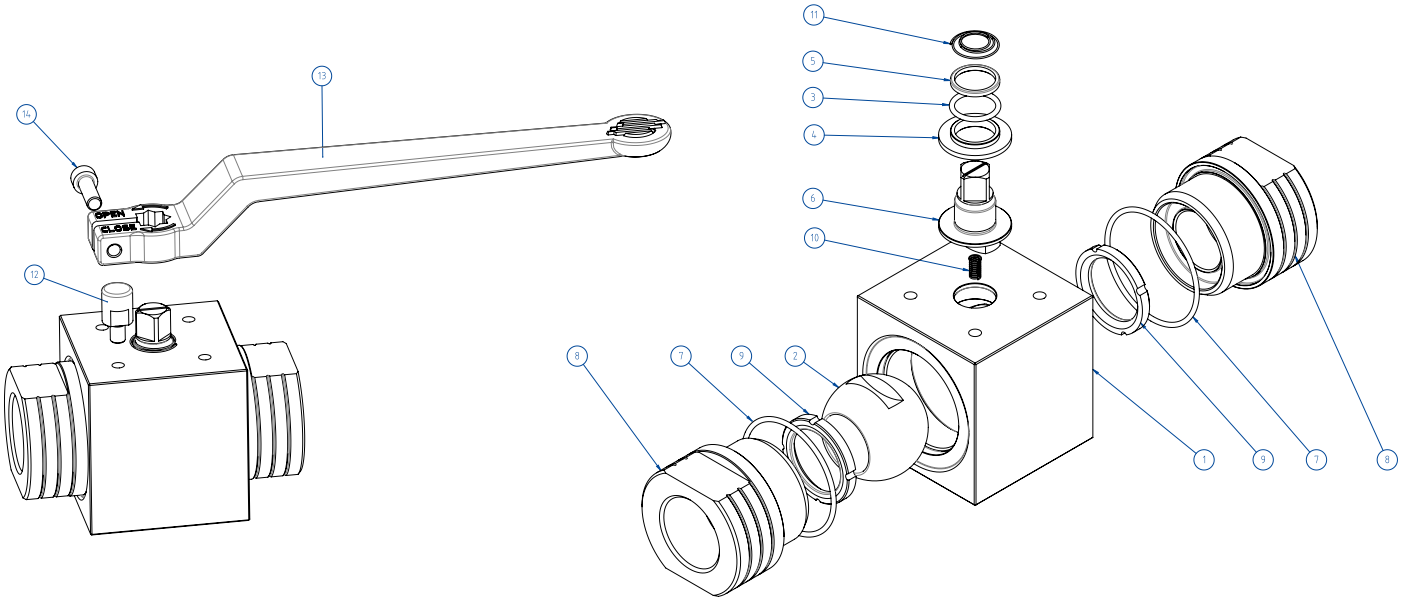

MATERIALI *MATERIALS*		
1	Corpo *Body*	Inox 1.4401 / X5CrNiMo17-12-2 / A182 F316 / A479 tp. 316
2	Sfera *Ball*	A217 CA15 / A479 tp. 410 / A182 F6A + *Hard chromium plated*
3*	O-ring	NBR (*FKM on request*)
4*	Bussola inferiore *Lower bush*	POWERAMMIDE blend di tecnopolimeri e di cariche aramidiche - *Blend of polymers and aramid filler*
5*	Bussola superiore *Upper bush*	POWERAMMIDE blend di tecnopolimeri e di cariche aramidiche - *Blend of polymers and aramid filler*
6	Stelo *Stem*	A564 Tp 630 (17-4 PH)
7*	O-ring	NBR (*FKM on request*)
8	Manicotto *Ends*	Inox 1.4401 / X5CrNiMo17-12-2 / A182 F316 / A479 tp. 316
9*	Seggio *Seats*	LUBROSEAT: Resina acetalica con additivi autolubrificanti. *Acetal resin with self-lubricating additives.*
10	Molla antistatic device *Antistatic device spring*	1.4310 - X12CrNi17-7
11	Molla antistatic device superiore *Upper antistatic device spring*	1.4310 - X12CrNi17-7
12**	Fermo *Holder screw*	X5CrNiMo1713 - 316 S.S.
13**	Leva *Lever*	EN AB 46100 - AL SI 11 CU (FE) Nichelata - *Nichel coated*
14**	Vite *Screw*	A2 - 70

* Componenti kit di guarnizioni *Seals kit components*
*** Componenti del kit leva Lever kit components*

COPPIE DI SPUNTO in Nm *BREAKAWAY TORQUES Nm*				
PN / *Size*	DN 10 3/8"	DN 15 1/2"	DN 20 3/4"	DN 25 1"
PN 400 bar	20	31	40	
PN 320 bar	15	25	34	62
PN 100 bar	10	20	30	39

I valori della coppia in Nm possono variare in funzione della temperatura e del fluido. Considerare un fattore di sicurezza pari a 1.4.
Torque can vary depending on temperature and type of fluid, a safety factor 1.4 must be applied.

PORTATA KV m^3/h *FLOW RATE KV m^3/h*				
KV m^3/h	11	20	60	100

Il valore Kv è il valore di portata in m^3/h (con acqua a 15°C) che provoca la caduta di pressione di 1 bar
Kv is the coefficient, expressed in m^3/h (with water at 15°C) causing a pressure loss of 1 bar.

HERCULES - ALTA CICLICITÀ *HIGH CYCLE*
FLUIDI NON AUTO-LUBRIFICANTI *NON SELF-LUBRICATING MEDIA*
ACCIAIO INOX *STAINLESS STEEL*
ASSE LIBERO E CON LEVA *FREE SHAFT AND WITH LEVER*

		ASSE LIBERO *FREE SHAFT*		CON LEVA *WITH LEVER*				
MISURA *SIZE* DN [mm]	[inch]	Asse libero - ISO228 *Free shaft - ISO228*	Asse libero - NPT *Free shaft - NPT*	Con leva - ISO228 *With lever - ISO228*	Con leva - NPT *With lever - NPT*	Kit leva *Lever kit*	Kg	Kit guarnizioni *Seals Kit*
DN 10	3/8"	VHA4BABAP03	VHA4BABAP43	LHA4BABAP03	LHA4BABAP43	KLVVH403	0,76	KGBVHPV03P
DN 15	1/2"	VHA4BABAP04	VHA4BABAP44	LHA4BABAP04	LHA4BABAP44	KLVVH403	1,10	KGBVHPV04P
DN 20	3/4"	VHA4BABAP05	VHA4BABAP45	LHA4BABAP05	LHA4BABAP45	KLVVH405	1,46	KGBVHPV05P
DN 25	1"	VHA4BABAP06	VHA4BABAP46	LHA4BABAP06	LHA4BABAP46	KLVVH405	2,30	KGBVHPV06P

A = Versione standard con O-ring in NBR. *Standard line with NBR O-ring.*
V = Con O-ring in FKM a richiesta. *With FKM O-ring on request.*

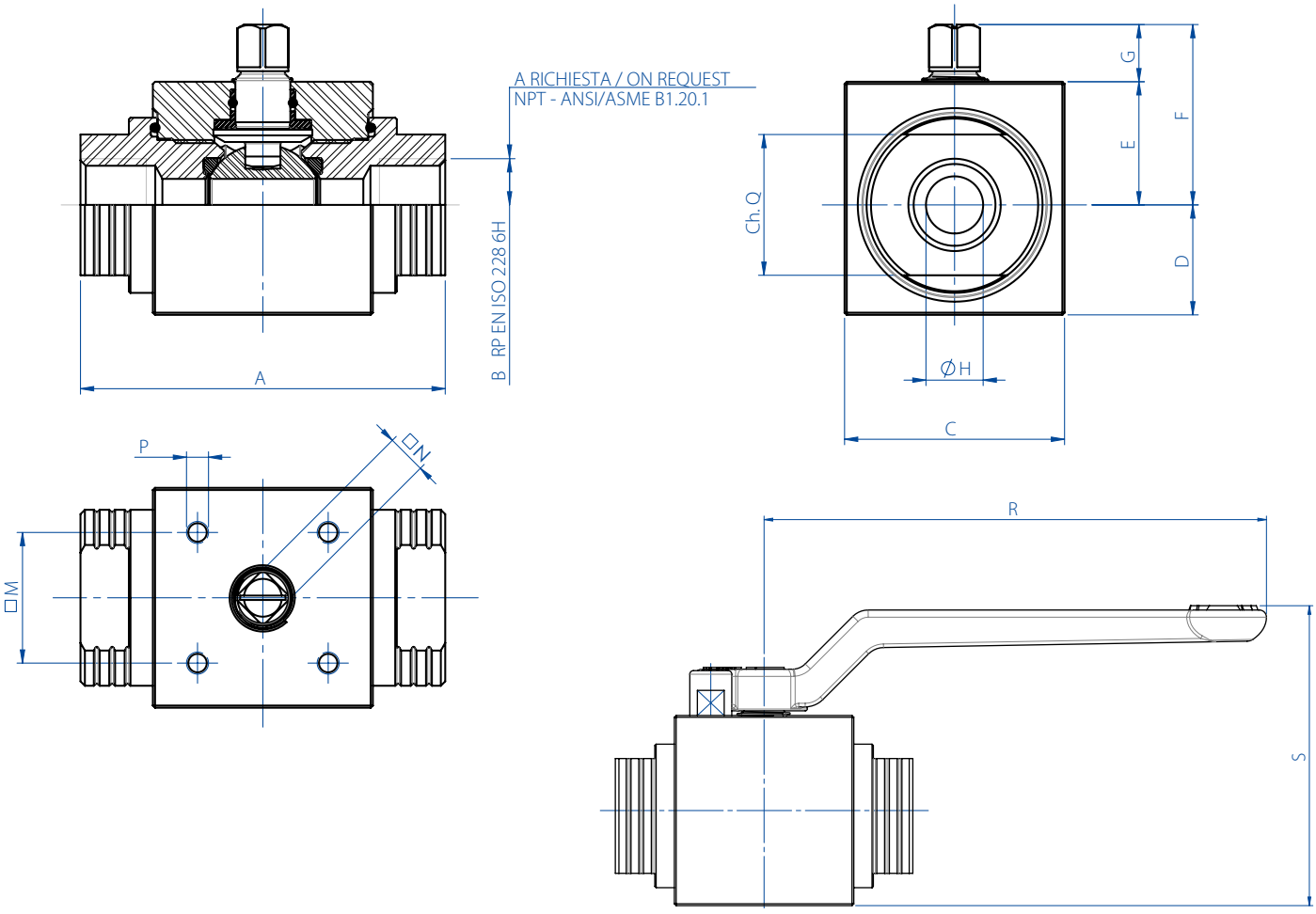

DIMENSIONI *DIMENSIONS*															
MISURA *SIZE* DN [mm]	[inch]	A	B	C	D	E	F	G	ØH	Ch.Q	□M	□N	P	R	S
DN 10	3/8"	72	3/8"	45	19,7	25,3	38,3	13	9	24	29,7 (F04)	9	M5	140	75,5
DN 15	1/2"	83	1/2"	50	25	28	41	13	13	32	29,7 (F04)	9	M5	140	83,6
DN 20	3/4"	95	3/4"	55	27,5	31	46	15	19	37	35,36 (F05)	11	M6	212	94,8
DN 25	1"	113	1"	65	32,5	35	50	15	25	45	35,36 (F05)	11	M6	212	103,8

HERCULES - ALTA CICLICITÀ *HIGH CYCLE*
FLUIDI NON AUTO-LUBRIFICANTI *NON SELF-LUBRICATING MEDIA*
ACCIAIO INOX *STAINLESS STEEL*
CON ATTUATORE *WITH ACTUATOR*

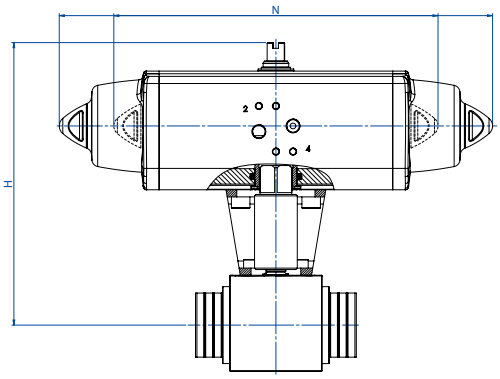

HERCULES

CON ATTUATORE PNEUMATICO DOPPIO EFFETTO
WITH DOUBLE ACTING PNEUMATIC ACTUATOR

MISURA *SIZE* DN [mm]	[inch]	CODICE ARTICOLO - versione EN ISO 228 *ITEM CODE - EN ISO 228 version*	CODICE ARTICOLO - versione NPT *ITEM CODE - NPT version*	ATTUATORE *ACTUATOR*	KIT montaggio *Mounting KIT*	N [mm]	H [mm]	Kg
DN 10	3/8"	DHA4BABAP03AFCA0	DHA4BABAP43AFCA0	DAN0030411S	KCNBCDD5403	174,2	164,5	2,4
DN 15	1/2"	DHA4BABAP04AFDA0	DHA4BABAP44AFDA0	DAN0045412S	KCNBCDD5403	188,5	175,5	2,9
DN 20	3/4"	DHA4BABAP05AFEA0	DHA4BABAP45AFEA0	DAN0060412S	KCNCCDD5405	198,0	185,4	3,8
DN 25	1"	DHA4BABAP06AFGA0	DHA4BABAP46AFGA0	DAN0106411S	KCNCCDD5409	237,0	205,3	5,6

A = Versione standard con O-ring in NBR. *Standard line with NBR O-ring.*
V = Con O-ring in FKM a richiesta. *With FKM O-ring on request.*

CON ATTUATORE PNEUMATICO SEMPLICE EFFETTO
WITH SPRING RETURN PNEUMATIC ACTUATOR

MISURA *SIZE* DN [mm]	[inch]	CODICE ARTICOLO - versione EN ISO 228 *ITEM CODE - EN ISO 228 version*	CODICE ARTICOLO - versione NPT *ITEM CODE - NPT version*	ATTUATORE *ACTUATOR*	KIT montaggio *Mounting KIT*	N [mm]	H [mm]	Kg
DN 10	3/8"	SHA4BABAP03AFEA0	SHA4BABAP43AFEA0	SRN0030402S	KCNBCDD5408	258,8	175,7	3,4
DN 15	1/2"	SHA4BABAP04AFGA0	SHA4BABAP44AFGA0	SRN0053401S	KCNBCDD5411	304,2	191,3	4,9
DN 20	3/4"	SHA4BABAP05AFHA0	SHA4BABAP45AFHA0	SRN0060401S	KCNCCDD5409	338,5	198,0	5,6
DN 25	1"	SHA4BABAP06AFIA0	SHA4BABAP46AFIA0	SRN0090401S	KCNCDDD5412	393,7	232,5	9,2

A = Versione standard con O-ring in NBR. *Standard line with NBR O-ring.*
V = Con O-ring in FKM a richiesta. *With FKM O-ring on request.*

Dimensionamento degli attuatori pneumatici fatto considerando una pressione minima di alimentazione pari a 5,6 barg.
Sizing of pneumatic actuators by minimum pressure rate 5,6 barg.

Versione con Attuatore Elettrico A RICHIESTA (NOTA: gli attuatori elettrici OMAL non sono disponibili in versione ATEX)
Version with Electric Actuator ON REQUEST (PLEASE NOTE: OMAL electric actuators are not available in ATEX execution)

TÜV NORD

CERTIFICATE

This certifies, that the company

Omal S.p.A.
Via Ponte Nuovo, 11
25050 Rodengo Saiano (BS)
Italy

Is authorized to provide the product mentioned below

Description of product: **High pressure floating ball valve series Hercules**

In accordance with: **EN 61508:2010 Parts 1, 2, 3, 4, 5, 6, 7**

Registration No 21 21982 01
Test Report No PS-21982-21-L
File reference 21982-01

Validity
from 2021-07-26
until 2024-07-26

TUV NORD Italia S.r.l. (TUV NORD Group)
Via Turati, 70 20023 Cerro Maggiore (MI) www.tuev-nord.it

Cerro Maggiore, 2021-07-26
prodotto@tuev-nord.it

Please also pay attention to the information stated overleaf

▲ SIL

Certificazione di conformità alla norma IEC 61508, del livello di sicurezza funzionale del prodotto destinato ad essere integrato in sistemi con un livello di integrità funzionale fino a SIL 3.

Certification of compliance to the IEC 61508 requirements, of the functional safety level provided by the product intended to be integrated in systems with required safety integrity level up to SIL 3.

INERIS

Appareil non électrique destiné à être utilisé en atmosphères explosibles
Non electrical equipment intended for use in potentially explosive atmospheres
Apparecchi non elettrici destinati ad essere utilizzati in atmosfera potenzialmente esplosiva

Directive 2014/34/UE
Directive 2014/34/EU / Direttiva 2014/34/UE

ACCUSÉ DE RECEPTION D'UN DOSSIER TECHNIQUE
ACKNOWLEDGE RECEIPT OF TECHNICAL DOCUMENTATION
AVVISO DI RICEVIMENTO DEL FASCICOLO TECNICO

Appareil / Equipment / Apparecchiatura : BALL VALVES

Type(s)/ Type(s) / Tipo(i) : Wafer type, Split body type, Split Wafer type steel ball valves / Two-piece, Three-piece steel ball valve High-pressure - threaded ends / Two-piece brass ball valves threaded ends

Marquage/ Marking / Marcatura : Ex II 2 GD

Dépositaire / Applicant / Richiedente : OMAL S.p.A. Via Ponte Nuovo 11 I- 25050 Rodengo Saiano (BS)

L'INERIS, organisme notifié et identifié sous le numéro 0080, conformément aux articles 17 et 21 de la Directive du Conseil 2014/34/UE du 26 février 2014, accuse réception du dossier conformément à la procédure décrite au chapitre 3, article 13 1) b) iii) de la Directive.

INERIS, notified body and identified under number 0080, in accordance with articles 17 and 21 of Council Directive 2014/34/EU of the 26 february 2014, acknowledges receipt of file according to the procedure described chapitre 3, article 13 1) b) iii) of the Directive.

L'INERIS, organismo notificato e identificato con il n.0080 conformemente agli articoli 17 e 21 della Direttiva 2014/34/UE del Consiglio dell'Unione Europea del 26 febbraio 2014, conferma il ricevimento del fascicolo in conformità alla procedura prevista nella rubrica 3, articolo 13 1) b) iii) della Direttiva.

La documentation technique référencée : VS-19 dated 10/10/2019 est consignée sous le numéro d'enregistrement : n° INERIS-EQEN 035241/19. Dans le cadre de cet enregistrement, l'INERIS n'a pas examiné le contenu de la documentation technique.

The technical documentation referenced : VS-19 dated 10/10/2019 is consigned under the reference : no INERIS-EQEN 035241/19. Within the scope of the recording, INERIS did not examine the contain of the technical documentation.

La documentazione tecnica di riferimento : VS-19 dated 10/10/2019 è depositata con il numero di registrazione : n° INERIS-EQEN 035241/19. Nel quadro di questa registrazione, INERIS non ha esaminato il contenuto della documentazione tecnica.

Date de fin de validité : 2029.11.07
Validity completion date : 2029.11.07
Data di fine di validità : 2029.11.07

Verneuil-en-Halatte, le 2019.11.07

Le Directeur Général de INERIS, Par délégation,
The Chief Executive Officer of INERIS, By delegation,
Il Direttore generale dell' INERIS, Per Delega,

Parc Technologique Alata BP 2 F-60550 Verneuil-en-Halatte
tél. +33(0)3 44 55 66 77 fax +33(0)3 44 55 66 99 internet www.ineris.fr
Institut national de l'environnement industriel et des risques
Etablissement public à caractère industriel et commercial - RCS Compiègne B 381 984 904 - Siret 381 984 921 00019 - APE 7120B - TVA Intracom FR 73 381 984 921

▲ ATEX

Dichiarazione che il Sistema di Qualità applicato per la progettazione, fabbricazione, ispezione finale e la prova di valvole industriali è in accordo con i requisiti della Direttiva ATEX per apparecchiature destinate all'impiego in ambienti con atmosfera potenzialmente esplosiva.

Declaration that the Quality Management System operated by OMAL for the design, manufacture, final inspection and tests of industrial valves is in compliance with the Directive ATEX for equipment intended to be used in potentially explosive atmospheres.

EAC

ЕВРАЗИЙСКИЙ ЭКОНОМИЧЕСКИЙ СОЮЗ
ДЕКЛАРАЦИЯ О СООТВЕТСТВИИ

Заявитель: Общество с ограниченной ответственностью «СПЕКТР».
Место нахождения (адрес юридического лица) и адрес места осуществления деятельности: 124527, РОССИЯ, город Москва, город Зеленоград, корпус 834 Б, квартира 37.
ОГРН: 1207700050491. Номер телефона: +79775865958. Адрес электронной почты: spektr.zel@gmail.com.

В лице: генерального директора Голубевой Надежды Сергеевны

заявляет, что Арматура промышленная трубопроводная: краны шаровые, серия MAGNUM, типы M1, M4, M5, M6; серия THOR, типы T1, T2, T3; серия SUPREME; серия HERCULES, типы VHA4, VHA5, VHA6, LHA4, LHA5, LHA6; серии 100, 101, 153, 400, 401, 410, 412, 432, 414, 415, 417, 510, 512, 514, 515, 517, 532; серия KRATOS тип KR; серия PROCHEMIE типов P0, P6.

Изготовитель: «OMAL S.p.A.».
Место нахождения (адрес юридического лица): ИТАЛИЯ, Via Ponte Nuovo, 11 – 25050 – Rodengo Saiano, Brescia
Адреса мест осуществления деятельности по изготовлению продукции: ИТАЛИЯ, Via Ponte Nuovo, 11 – 25050 – Rodengo Saiano, Brescia; ИТАЛИЯ, Via Brognolo 12, Passirano (BS).
Код ТН ВЭД ЕАЭС 8481808199.
Серийный выпуск.

Соответствует требованиям
Технический регламент Таможенного союза «О безопасности машин и оборудования» (ТР ТС 010/2011)

Декларация о соответствии принята на основании
Протоколы испытаний № OV000182 от 03.02.2020, № OV000497 от 11.03.2020, № OV000468 от 02.03.2020, № OM000986 от 03.03.2020 производственной испытательной лаборатории "OMAL S.p.A.", адрес: ИТАЛИЯ, Via Ponte Nuovo, 11 – 25050 – Rodengo Saiano, Brescia.
Обоснование безопасности OMAL VALV.01 ОБ от 06.05.2019.
Технические паспорта № SHA5AABAB03AAEA0 OA000831_2019 от 20.02.2019, N6SM411401CAB0AAMNV00ZAAMA0 OA000832/19 от 20.02.2019, № ST108104ABA6AEQNV000AFIP0 от 20.12.2019.
Руководство по установке, эксплуатации и обслуживанию № UMAH1000 от 01.02.2019.
Чертежи Y_6240 от 03.07.2019, Y_5841 от 18.09.2017, 1_2350 от 22.11.2012, 1_2437 от 02.10.2014, Y_4321 от 21.04.2015, Y_4322 от 21.04.2015, Y_2395 от 24.05.2013, Y_1104 от 11.04.2008, Y_1118 от 20.06.2008.
Схема декларирования: 1д.

Дополнительная информация
Применяемые стандарты: ГОСТ Р 53672-2009 "Арматура трубопроводная. Общие требования безопасности". Условия хранения продукции: хранить в закрытых помещениях с естественной вентиляцией, исключающих воздействие прямых солнечных лучей, атмосферных осадков и агрессивных сред, при температуре воздуха от -10°С до +60°С. Срок хранения без переконсервации – не более 24 месяцев. Срок службы, не более – 20 лет.
Общество с ограниченной ответственностью "СПЕКТР" - уполномоченное изготовителем лицо на основании договора № 04/2020 от 10.04.2020.

Декларация о соответствии действительна с даты регистрации по 19.07.2025 включительно

М.П. ГОЛУБЕВА НАДЕЖДА СЕРГЕЕВНА

Регистрационный номер декларации о соответствии: ЕАЭС N RU Д-IT.СП28.В.11056/20

Дата регистрации декларации о соответствии 20.07.2020

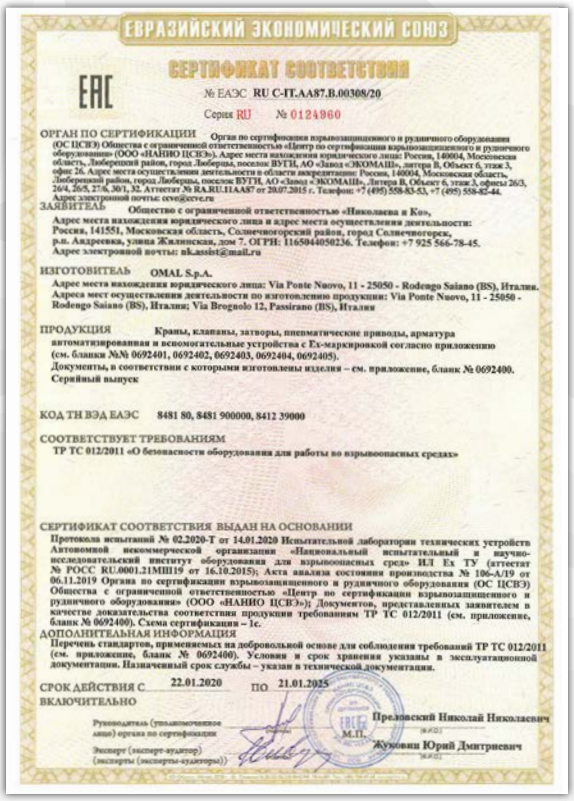

ЕВРАЗИЙСКИЙ ЭКОНОМИЧЕСКИЙ СОЮЗ

СЕРТИФИКАТ СООТВЕТСТВИЯ

EAC

№ ЕАЭС RU C-IT.AA87.B.00308/20

Серия RU № 0124960

ОРГАН ПО СЕРТИФИКАЦИИ Орган по сертификации взрывозащищенного и рудничного оборудования (ОС ЦСВЭ) Общества с ограниченной ответственностью «Центр по сертификации взрывозащищенного и рудничного оборудования» (ООО «НАНВО ЦСВЭ»). Адрес места нахождения юридического лица: Россия, 140004, Московская область, Люберецкий район, город Люберцы, поселок ВУГИ, АО «Завод «ЭКОМАШ», литера В, Объект 6, этаж 3, офис 26. Адрес места осуществления деятельности в области аккредитации: Россия, 140004, Московская область, Люберецкий район, город Люберцы, поселок ВУГИ, АО «Завод «ЭКОМАШ», Литера В, Объект 6, этаж 3, офисы 26/3, 26/4, 26/5, 27/8, 30/1, 32. Аттестат № RA.RU.HA87 от 20.07.2015 г. Телефон: +7 (495) 558-83-53, +7 (495) 558-82-44. Адрес электронной почты: ocv@ccv.ru

ЗАЯВИТЕЛЬ Общество с ограниченной ответственностью «Николаева и Ко», Адрес места нахождения юридического лица и адрес места осуществления деятельности: Россия, 141551, Московская область, Солнечногорский район, город Солнечногорск, р.п. Андреевка, улица Жилинская, дом 7. ОГРН: 1165044050236. Телефон: +7 925 566-78-45. Адрес электронной почты: nk.assist@mail.ru

ИЗГОТОВИТЕЛЬ OMAL S.p.A. Адрес места нахождения юридического лица: Via Ponte Nuovo, 11 - 25050 - Rodengo Saiano (BS), Италия. Адреса мест осуществления деятельности по изготовлению продукции: Via Ponte Nuovo, 11 - 25050 - Rodengo Saiano (BS), Италия; Via Brognolo 12, Passirano (BS), Италия

ПРОДУКЦИЯ Краны, клапаны, затворы, пневматические приводы, арматура автоматизированная и вспомогательные устройства с Ex-маркировкой согласно приложению (см. бланки №№ 0692401, 0692402, 0692403, 0692404, 0692405). Документы, в соответствии с которыми изготовлены изделия – см. приложение, бланк № 0692400. Серийный выпуск

КОД ТН ВЭД ЕАЭС 8481 80, 8481 900000, 8412 39000

СООТВЕТСТВУЕТ ТРЕБОВАНИЯМ
ТР ТС 012/2011 «О безопасности оборудования для работы во взрывоопасных средах»

СЕРТИФИКАТ СООТВЕТСТВИЯ ВЫДАН НА ОСНОВАНИИ
Протокола испытаний № 02.2020-Т от 14.01.2020 Испытательной лаборатории технических устройств Автономной некоммерческой организации «Национальный испытательный и научно-исследовательский институт оборудования для взрывоопасных сред» ИЛ Ex ТУ (аттестат № РОСС RU.0001.21МШ19 от 16.10.2015); Акта анализа состояния производства № 106-А/19 от 06.11.2019 Органа по сертификации взрывозащищенного и рудничного оборудования (ОС ЦСВЭ) Общества с ограниченной ответственностью «Центр по сертификации взрывозащищенного и рудничного оборудования» (ООО «НАНВО ЦСВЭ»); Документов, представленных заявителем в качестве доказательства соответствия продукции требованиям ТР ТС 012/2011 (см. приложение, бланк № 0692400). Схема сертификации – 1с.

ДОПОЛНИТЕЛЬНАЯ ИНФОРМАЦИЯ
Перечень стандартов, применяемых на добровольной основе для соблюдения требований ТР ТС 012/2011 (см. приложение, бланк № 0692400). Условия и срок хранения указаны в эксплуатационной документации. Назначенный срок службы – указан в технической документации.

СРОК ДЕЙСТВИЯ С 22.01.2020 ПО 21.01.2025 ВКЛЮЧИТЕЛЬНО

Руководитель (уполномоченное лицо) органа по сертификации М.П. Прелонский Николай Николаевич

Эксперт (эксперт-аудитор) (эксперты (эксперты-аудиторы)) Жуковин Юрий Дмитриевич

▲ EAC - EAC "EX"

Certificazione di conformità del prodotto ai regolamenti tecnici applicabili nell'unione doganale EuroAsec (Russia, Kazakhstan, Bielorussia, Armenia).

Certification of the compliance of the product with the Technical Regulations applicable in the EuroAsec Customs Union (Russia, Kazakhstan, Belarus, Armenia).

OMAL S.p.A.

Ph. +39 030 8900145 - Fax +39 030 8900423 - info@omal.it - www.omal.com

HEADQUARTERS
Via Ponte Nuovo, 11 - 25050 Rodengo Saiano (BS) ITALY

Coordinates:
Lat: 45° 35' 53" North; Lon: 10° 05' 21" East

PRODUCTION SITE
Via Brognolo, 12 - 25050 Passirano (BS) ITALY

Coordinates:
Lat: 45° 35' 51" North; Lon: 10° 05' 18" East